TERRANOVA GROUP

CRANES

LIEBHERR LTM1030-2

A 30t All Terrain Crane with
30 Metres Main Boom And
A 15 Metres Fly-jib .

Dimensions

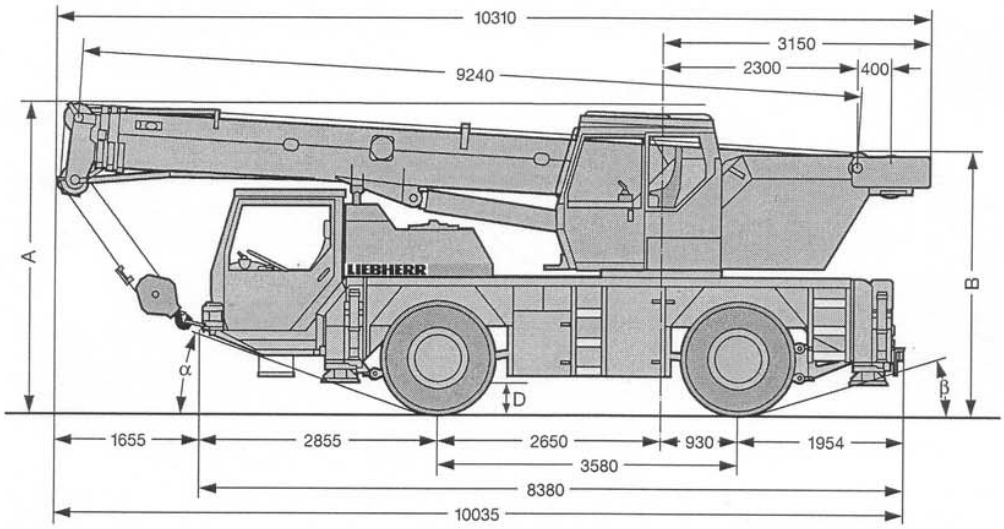

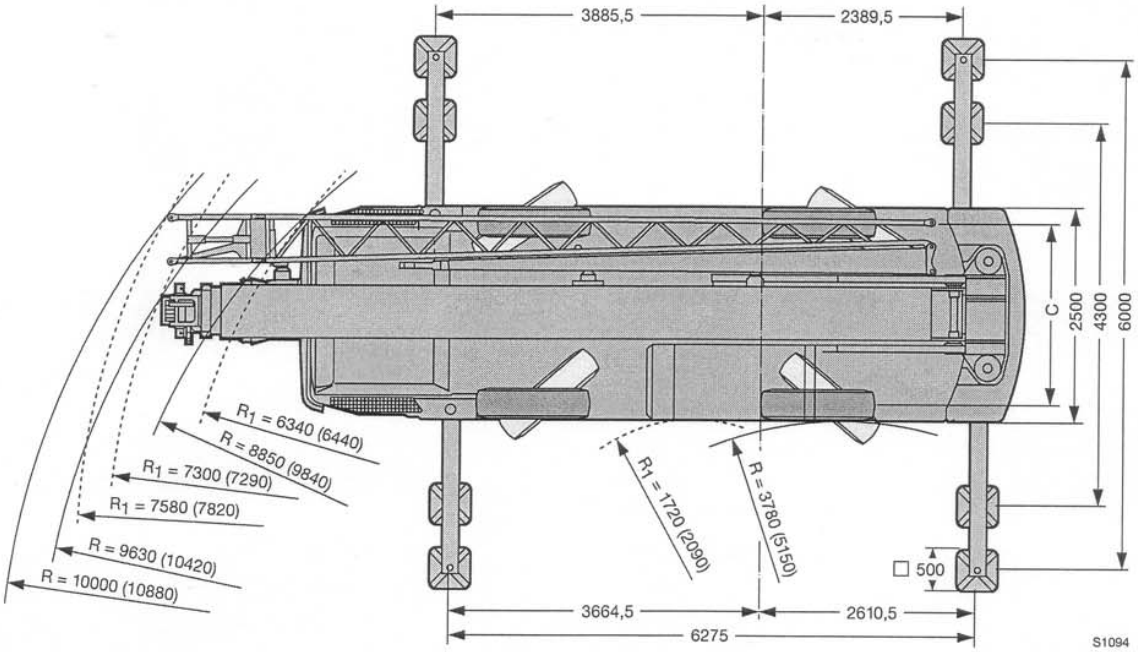

All-wheel steering / Direction
Tyres 16.00 R 25

	Dimensions							
	A	A *	B	B **	C	D	α	β
14.00 R 25	3550	3450	3050	2950	2094	400	18°	19°
16.00 R 25	3600	3500	3100	3000	2054	450	20°	21°

100 mm lowered

lowered and without upper part of cab

Lifting heights

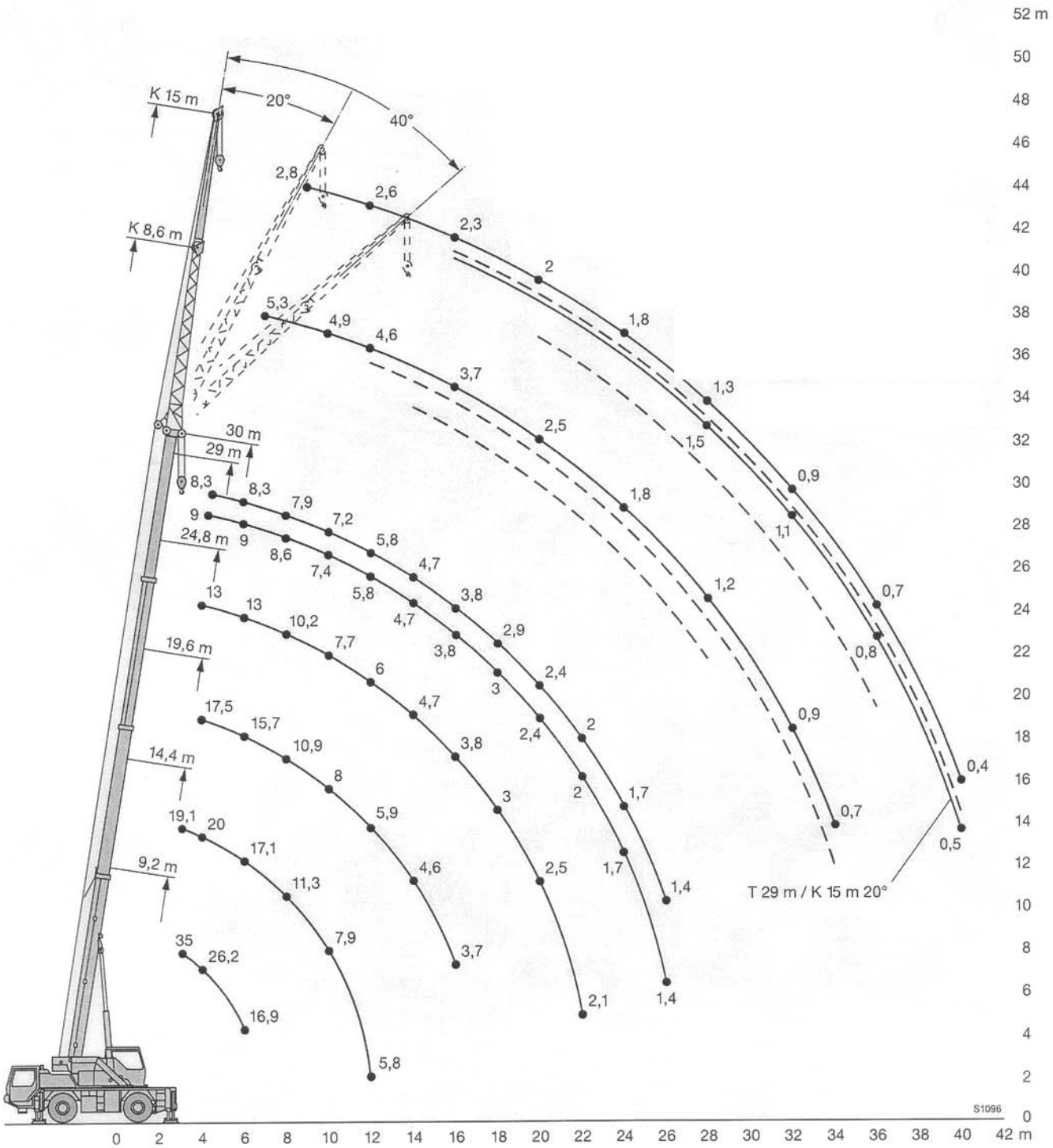

Terranova Group, 104 Mytchett Road, Camberley, Surrey, GU16 6ET
Telephone 01189 312345 : Fax 01189 314114

Lifting capacities on telescopic boom

9,2 – 30 m | 360° | 5,5 t | DIN ISO

m	9,2 m *		14,4 m	19,6 m	24,8 m	29 m	30 m	m
3	35	30	19,1					3
3,5	30	27,1	19,5	17,1				3,5
4	26,2	24,6	20	17,5	13			4
4,5	23,1	22,6	20,6	17,5	13	9	8,3	4,5
5	20,6		20,6	16,8	13	9	8,3	5
6	16,9		17,1	15,7	13	9	8,3	6
7			14,1	13	12	9	8,3	7
8			11,3	10,9	10,2	8,6	7,9	8
9			9,3	9,4	8,8	8,2	7,6	9
10			7,9	8	7,7	7,4	7,2	10
12			5,8	5,9	6	5,8	5,8	12
14				4,6	4,7	4,7	4,7	14
16				3,7	3,8	3,8	3,8	16
18					3	3	2,9	18
20					2,5	2,4	2,4	20
22					2,1	2	2	22
24						1,7	1,7	24
26						1,4	1,4	26

* nach hinten / over rear / en arrière

TAB 104036 / 104040

9,2 – 30 m | 360° | 2,3 t | DIN ISO

m	9,2 m *		14,4 m	19,6 m	24,8 m	29 m	30 m	m
3	33,5	30	19,1					3
3,5	28,6	27	19,5	17,1				3,5
4	24,8	24,5	20	17,5	13			4
4,5	21,8		20,6	17,5	13	9	8,3	4,5
5	19,5		18,3	16,2	13	9	8,3	5
6	15		14,1	12,8	11,7	9	8,3	6
7			11,3	10,4	9,6	9	8,3	7
8			9,1	8,7	8,1	7,7	7,6	8
9			7,4	7,4	6,9	6,6	6,5	9
10			6,2	6,3	5,9	5,7	5,6	10
12			4,5	4,6	4,5	4,3	4,3	12
14				3,5	3,5	3,4	3,4	14
16				2,7	2,7	2,6	2,6	16
18					2,1	2,1	2,1	18
20					1,7	1,7	1,7	20
22					1,3	1,3	1,3	22
24						1	1	24
26						0,8	0,8	26

* nach hinten / over rear / en arrière

TAB 104169 / 104173

Lifting capacities on the folding jib

24,8 – 30 m | 8,6 m | 360° | 5,5 t | DIN ISO

m	24,8 m 8,6 m 0°	24,8 m 8,6 m 20°	24,8 m 8,6 m 40°	29 m 8,6 m 0°	29 m 8,6 m 20°	29 m 8,6 m 40°	30 m 8,6 m 0°	30 m 8,6 m 20°	30 m 8,6 m 40°	m
6	6,5									6
7	6,2			5,5			5,3			7
8	5,9			5,3			5,2			8
9	5,6			5,2			5			9
10	5,3	4,2		5			4,9			10
12	4,9	4	3,2	4,7	3,8		4,6	3,8		12
14	4,5	3,7	3,1	4,4	3,6	3	4,3	3,6	3	14
16	4	3,5	3	3,7	3,4	3	3,7	3,4	2,9	16
18	3,2	3,3	2,9	3,1	3,2	2,9	3	3,2	2,9	18
20	2,6	2,8	2,8	2,5	2,7	2,8	2,5	2,7	2,8	20
22	2,2	2,4	2,5	2,1	2,3	2,4	2,1	2,2	2,4	22
24	1,9	2	2,1	1,8	1,9	2	1,7	1,9	2	24
26	1,6	1,7		1,5	1,6	1,7	1,5	1,6	1,7	26
28	1,3	1,4		1,3	1,4	1,4	1,2	1,3	1,4	28
30	1,1			1,1	1,1		1	1,1		30
32				0,9	0,9		0,9	0,9		32
34				0,7			0,7	0,7		34

TAB 104048 / 104050 / 104052

24,8 – 30 m | 15 m | 360° | 5,5 t | DIN ISO

m	24,8 m 15 m 0°	24,8 m 15 m 20°	24,8 m 15 m 40°	29 m 15 m 0°	29 m 15 m 20°	29 m 15 m 40°	30 m 15 m 0°	30 m 15 m 20°	30 m 15 m 40°	m
7	3,3									7
8	3,2			2,9						8
9	3,1			2,8			2,8			9
10	2,9			2,8			2,7			10
12	2,7			2,6			2,6			12
14	2,5	2,1		2,4	2		2,4			14
16	2,3	1,9		2,3	1,9		2,3	1,9		16
18	2,2	1,8	1,5	2,2	1,8		2,1	1,8		18
20	2	1,7	1,5	2	1,7	1,5	2	1,7	1,5	20
22	1,9	1,6	1,4	1,9	1,7	1,4	1,9	1,6	1,4	22
24	1,8	1,6	1,4	1,8	1,6	1,4	1,8	1,6	1,4	24
26	1,7	1,5	1,4	1,6	1,5	1,4	1,6	1,5	1,4	26
28	1,5	1,5	1,4	1,3	1,5	1,4	1,3	1,5	1,4	28
30	1,2	1,4	1,4	1,1	1,3	1,4	1,1	1,3	1,4	30
32	1,1	1,2	1,2	1	1,1	1,2	0,9	1,1	1,2	32
34	0,9	1		0,8	0,9	1	0,8	0,9	1	34
36	0,7	0,8		0,7	0,8		0,7	0,8	0,8	36
38				0,5	0,6		0,5	0,6		38
40				0,4	0,5		0,4	0,5		40

TAB 104048 / 104050 / 104052

Lifting capacities on telescopic boom

m	9,2 m				14,4 m				m
	360°		0°		360°		0°		
	5,5 t	2,3 t	5,5 t	2,3 t	5,5 t	2,3 t	5,5 t	2,3 t	
3	10,8 (11,1)	8,3	12,2 (16,1)	11,7 (12,5)		7,4	12,4 (13,7)	10,6	3
3,5	9,4 (9,6)	6,6	10,9 (13,6)	10,4 (10,5)	8,5	6,2	11,1 (11,8)	9,1	3,5
4	8	5,3	9,7 (11,2)	8,8	7,8	5,2	9,9 (10,3)	7,8	4
4,5	6,7	4,3	8,8 (9,4)	7,3	6,8	4,5	9	6,9	4,5
5	5,7	3,6	7,9 (8)	6,2	6	3,9	8,1	6,1	5
6	4,2	2,5	6,1	4,6	4,5	2,8	6,4	4,8	6
7					3,5	2	5,1	3,8	7
8					2,7	1,5	4,1	3	8
9					2,2		3,4	2,5	9
10					1,7		2,9	2	10
12					1		2,1	1,4	12

TAB 104114 / 104122 / 104110 / 104118 / 104200 / 104196 / 104202

Max. speed for travel with suspended load in longitudinal direction of crane: 1 km/h (see operating instructions).

Remarks referring to load charts

1. When calculating crane stresses and loads, German Industrial Standards (DIN) are applicable, in conformity with German legislation (published 2/85): The lifting capacities (stability margin) DIN/ISO are as laid down in DIN 15019, part 2, and ISO 4305. The crane's structural steel works is in accordance with DIN 15018, part 3. Design and construction of the crane comply with DIN 15018, part 2, and with F. E. M. regulations.
2. For the DIN/ISO load charts, depending on jib length, crane operation may be permissible at wind speeds up to 5 resp. 7 Beaufort.
3. Lifting capacities are given in metric tons.
4. The weight of the hook blocks and hooks must be deducted from the lifting capacities.
5. Working radii are measured from the slewing centreline.
6. The lifting capacities given for the telescopic boom only apply if the folding jib is taken off.
7. Subject to modification of lifting capacities.
8. Lifting capacities above 30 t only with additional pulley block.