TERRANOVA
CRANE & HEAVY HAULAGE

CRANES

Grove GMK4100-L

A 100t crane running on four axles
with 60 metres Main boom.
With the same rigger base as a 80t crane
And 26t cwt.

T : +44 (0) 1252 854 596
E : hello@terranova.co.uk
W: www.terranova.co.uk

Grove GMK4100-L

- A “powerful everywhere” crane.
- Minimum carrier width of 2.55 m and length of 13.18 m.
- Counterweight between 5.7te to 6.7te meets the 12 t/axle configuration and up to the maximum counterweight of 19.9 te meets the 16,5 te configuration.
- Single engine concept with the latest EUROMOT 4/Tier 4 reduces fuel consumption to a minimum.
- Access narrow job sites and utilise a more compact radius to gain a better position for lift performance.
- Compact size provides excellent job site flexibility.
- Taxi counterweight offers the best load charts in its class, outfitted with 5.7 t counterweight on a 12 t/axle.

100te - MRC

60m - Extending Boom

89m - Jib

11 – 25.6m

Terranova, Bowenhurst Lane, Crondall, Farnham, Surrey, GU10 5RP
+44 (0)1252 854 596 - hello@terranova.co.uk - www.terranova.co.uk

Dimensions

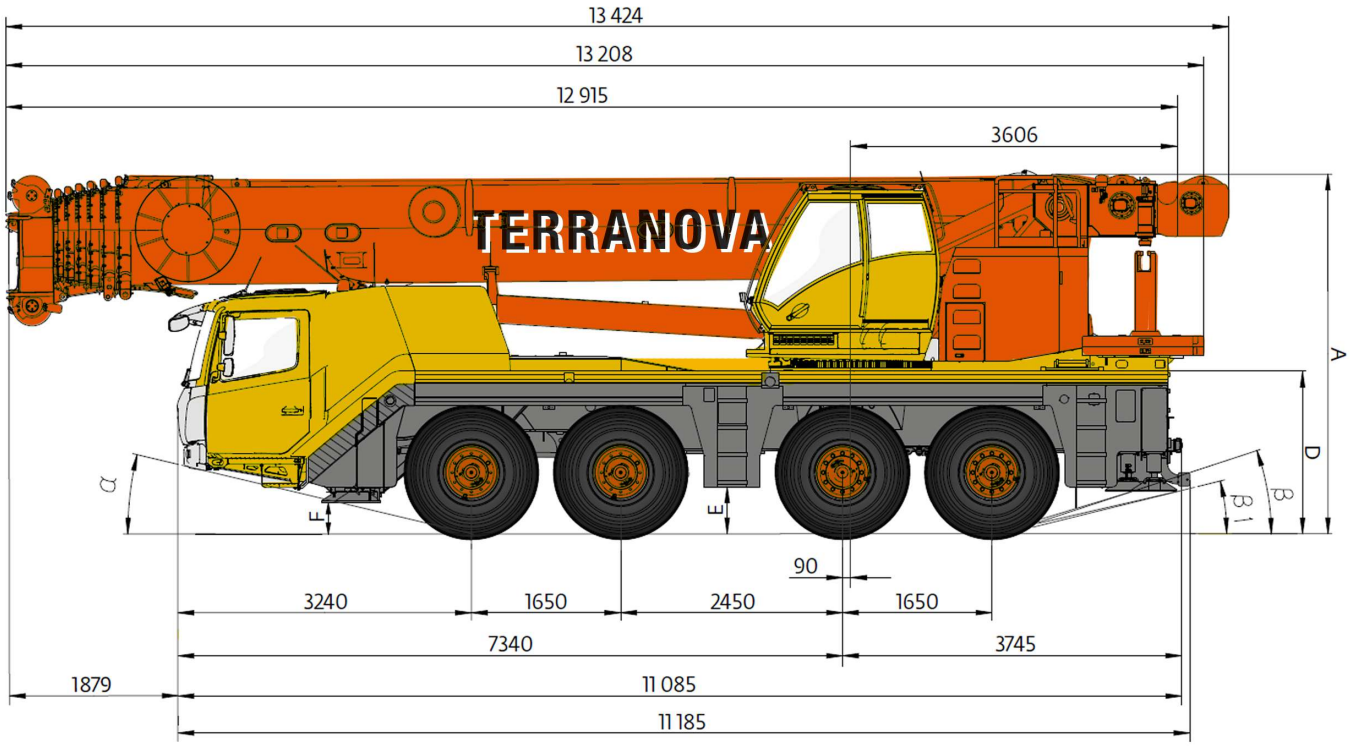

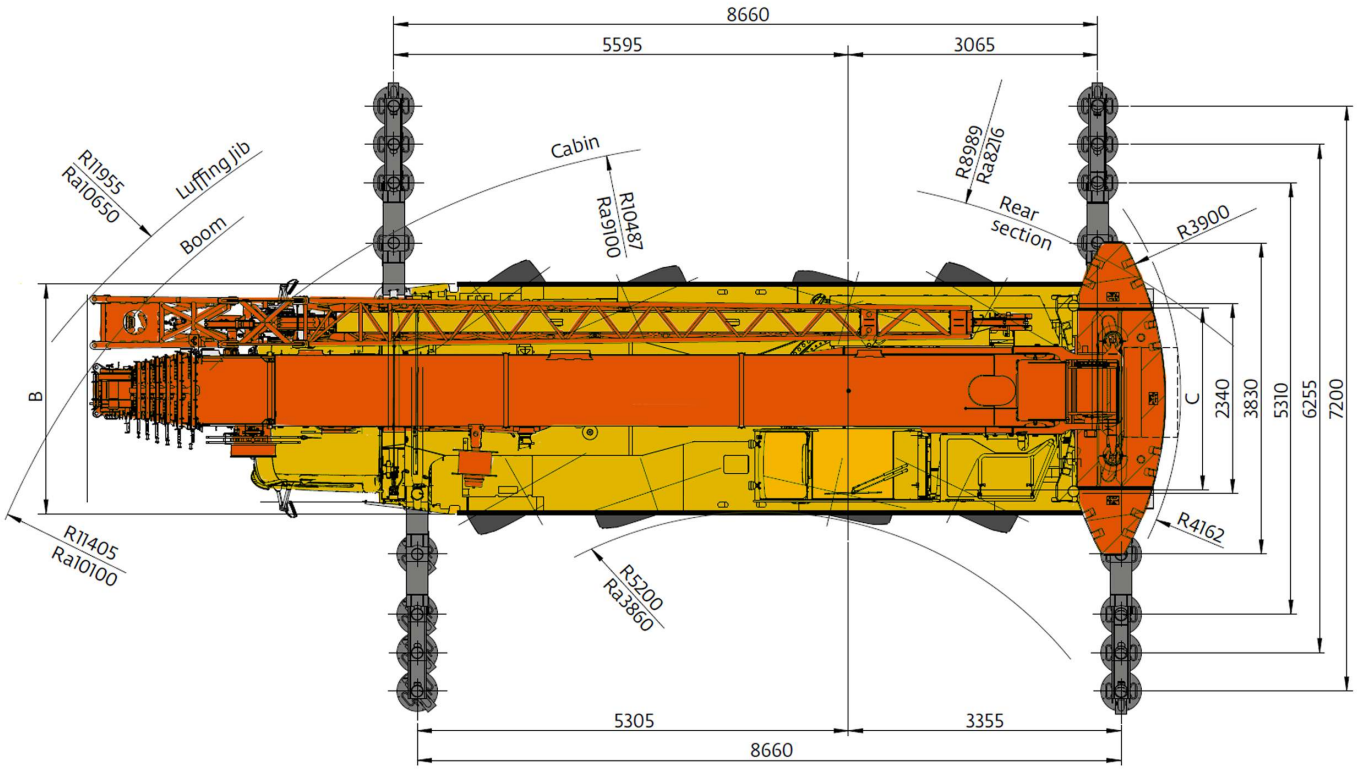

	A	A 126 mm*	B	C	D	E	F	α	β	β1
14.00 R25	3940	3814	2550	2320	1740	462	290	14	21	17
16.00 R25	3990	3864	2750	2280	1790	512	340	16	23	19
20.5 R25	3990	3864	2880	2320	1790	512	340	16	23	19

Terranova, Bowenhurst Lane, Crondall, Farnham, Surrey, GU10 5RP
+44 (0)1252 854 596 - hello@terranova.co.uk - www.terranova.co.uk

Dimensions

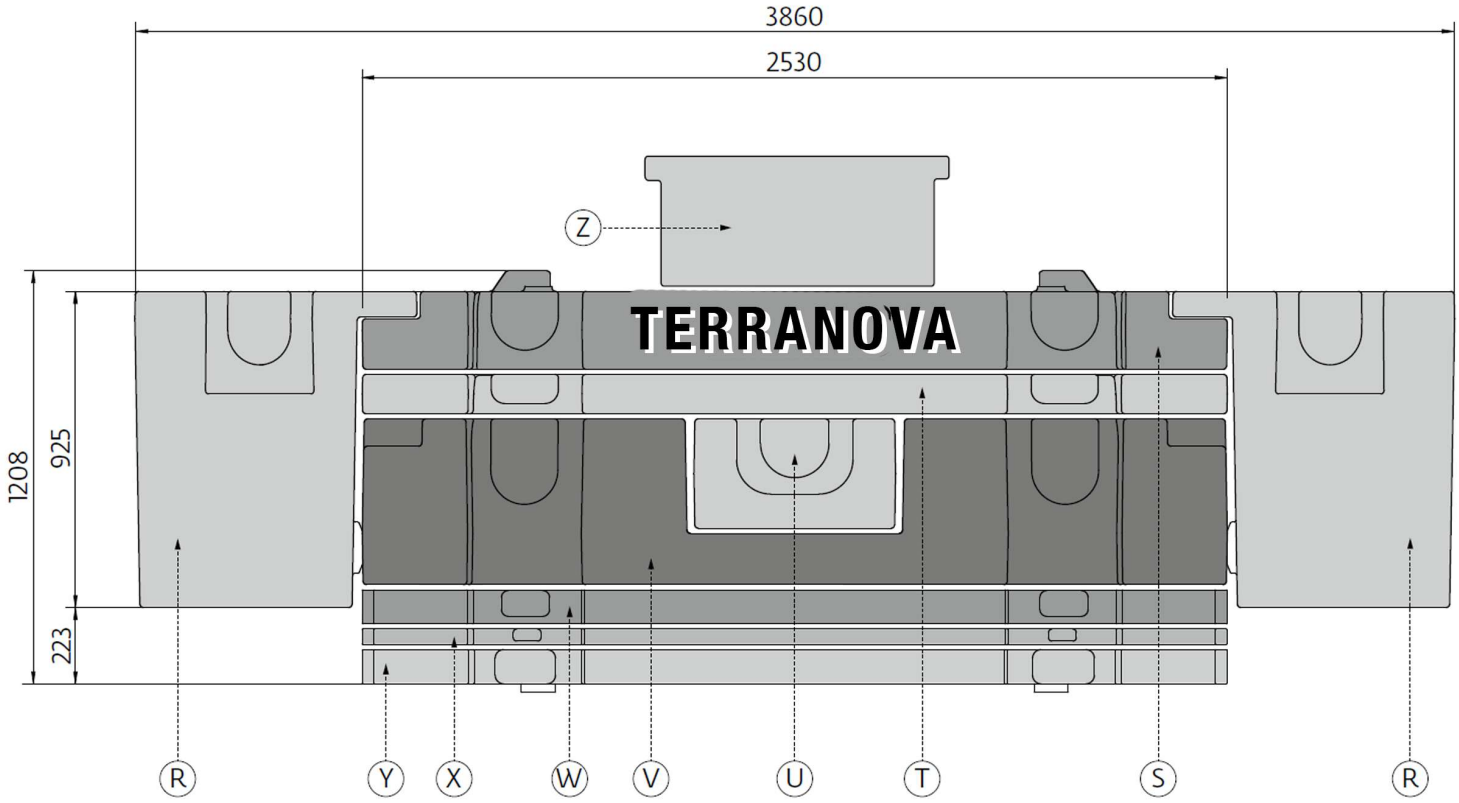

	Z 0,8 t	Y 2,7 t	X 1,0 t	W 2,1 t	V 7,1 t	U 1,5 t	T 2,2 t	S 4,0 t	R 2,4 t
0,8 t	x								
4,5 t	x	x	x						
5,7 t	x	x					x		
6,7 t	x	x	x				x		
8,5 t	x	x	x					x	
9,7 t	x	x					x	x	
11,6 t	x	x	x		x				
13,1 t	x	x	x		x	x			
14,9 t	x	x		x	x		x		
17,4 t	x	x	x	x	x	x	x		
19,9 t	x	x	x	x	x		x	x	
21,4 t	x	x	x	x	x	x	x	x	
24,0 t	x	x	x	x	x	x		x	2x
26,2 t	x	x	x	x	x	x	x	x	2x

Terranova, Bowenhurst Lane, Crondall, Farnham, Surrey, GU10 5RP
+44 (0)1252 854 596 - hello@terranova.co.uk - www.terranova.co.uk

Data

	Total									
< 10 000	on request*									x
12 000	48 000	8x8x8	385/95R25 Alu	1 sheave	6,7				x	
12 000	48 000	8x6x8	385/95R25 steel	H/B	6,7	x				
12 000	48 000	8x6x8	445/95R25 steel	1 sheave	5,7	x	x		x	
12 000	48 000	8x8x8	445/95R25 steel	1 sheave	5,7	x				
12 000	48 000	8x6x8	525/80R25 Alu	1 sheave	5,7	x	x		x	
16 500	66 000	8x8x8	445/95R25 steel	3 sheave	19,9	x	x	11/18 m + ISS	x (+500 kg)	

Tolerances may occur. For detailed weight information refer to axle weight calculation sheets.

Lifting Capacity	Sheaves	Weight	Parts of line	Possible load with crane*
100 t	7	1350 kg	2 - 15	90 t*
80 t	5	1200 kg	2 - 11	77 t
50 t	3	900 kg	1 - 7	49 t
22 t	1	450 kg	1 - 3	21 t
9 t	H/B	200/300 kg	1	7 t

* 0° over rear with additional equipment

	1	2	3	4	5	6	7	8	9	10	11	12	13	14	15	16	R1	R2	
km/h	6,4	7,6	9,4	11,3	14,1	16,9	20,0	25,0	28,0	34,0	41,0	50,0	62,0	75,0	85,0	85,0	6,4	7,8	
km/h	2,9	3,5	4,2	5,1	6,4	7,6	9,0	11,0	13,0	15,0	19,0	23,0	28,0	34,0	41,0	49,0	2,9	3,5	70%
	14.00 R25																		

	Infinitely Variable		Rope	Maximum Single line pull
	0 - 120 m/min	*Single Line*	19 mm / 255 m	70,6 kN
	0 - 120 m/min	*Single Line*	19 mm / 255 m	70,6 kN
	0 - 1,7 min^{-1}			
	-1,5° to + 82°	*Approximately 50s*		
	11,3 to 60,0 m	*Approximately 500s*		

Terranova, Bowenhurst Lane, Crondall, Farnham, Surrey, GU10 5RP
+44 (0)1252 854 596 - hello@terranova.co.uk - www.terranova.co.uk

Jib Configuration (kg, m)

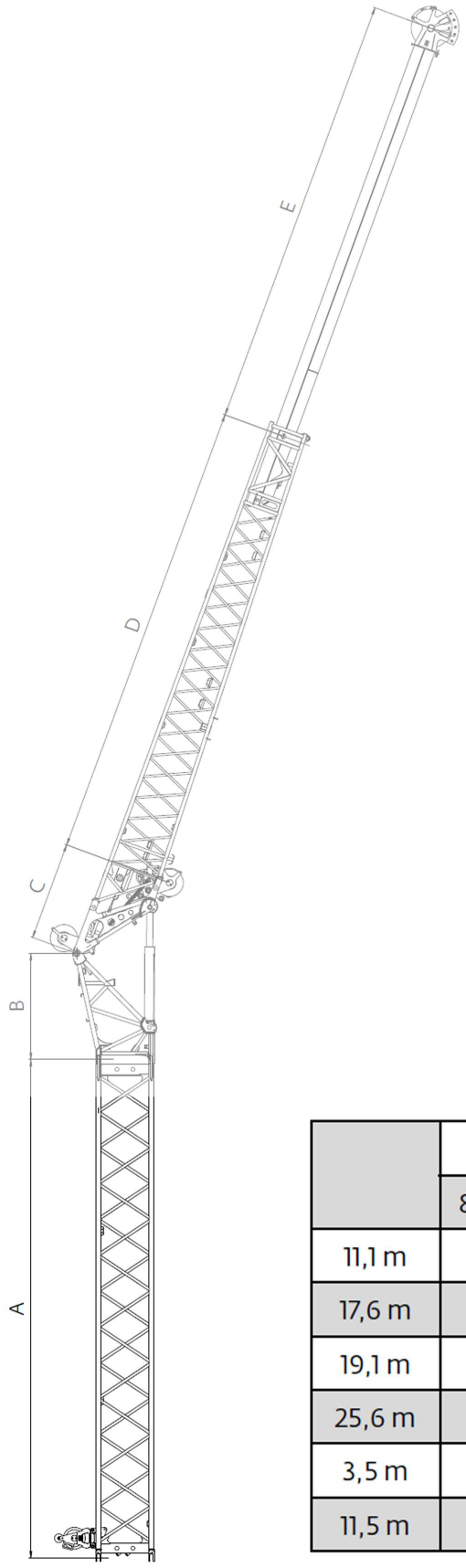

	A	B	C	D	E
	8,0 m	1,7 m	1,6 m	8,6 m	6,5
11,1 m	-	x	x	x	-
17,6 m	-	x	x	x	x
19,1 m	x	x	x	x	-
25,6 m	x	x	x	x	x
3,5 m	-	x	x	-	-
11,5 m	x	x	x	-	-

Jib Configuration (kg, m)

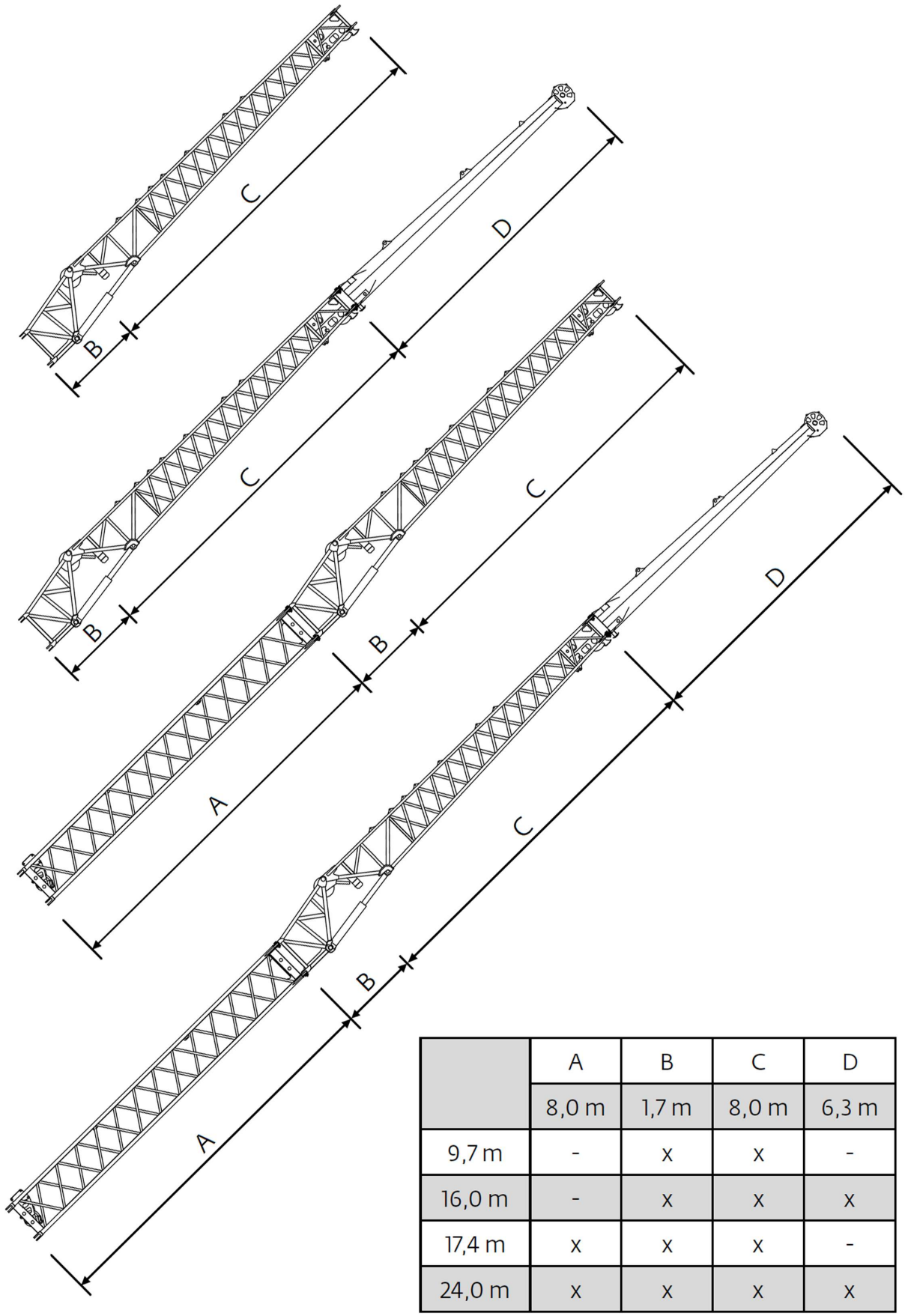

	A	B	C	D
	8,0 m	1,7 m	8,0 m	6,3 m
9,7 m	-	x	x	-
16,0 m	-	x	x	x
17,4 m	x	x	x	-
24,0 m	x	x	x	x

Terranova, Bowenhurst Lane, Crondall, Farnham, Surrey, GU10 5RP
+44 (0)1252 854 596 - hello@terranova.co.uk - www.terranova.co.uk

Main Boom (Telescopic) – Load Chart (kg, m)

11,3 - 60,00 m | 7,2 m | 360°

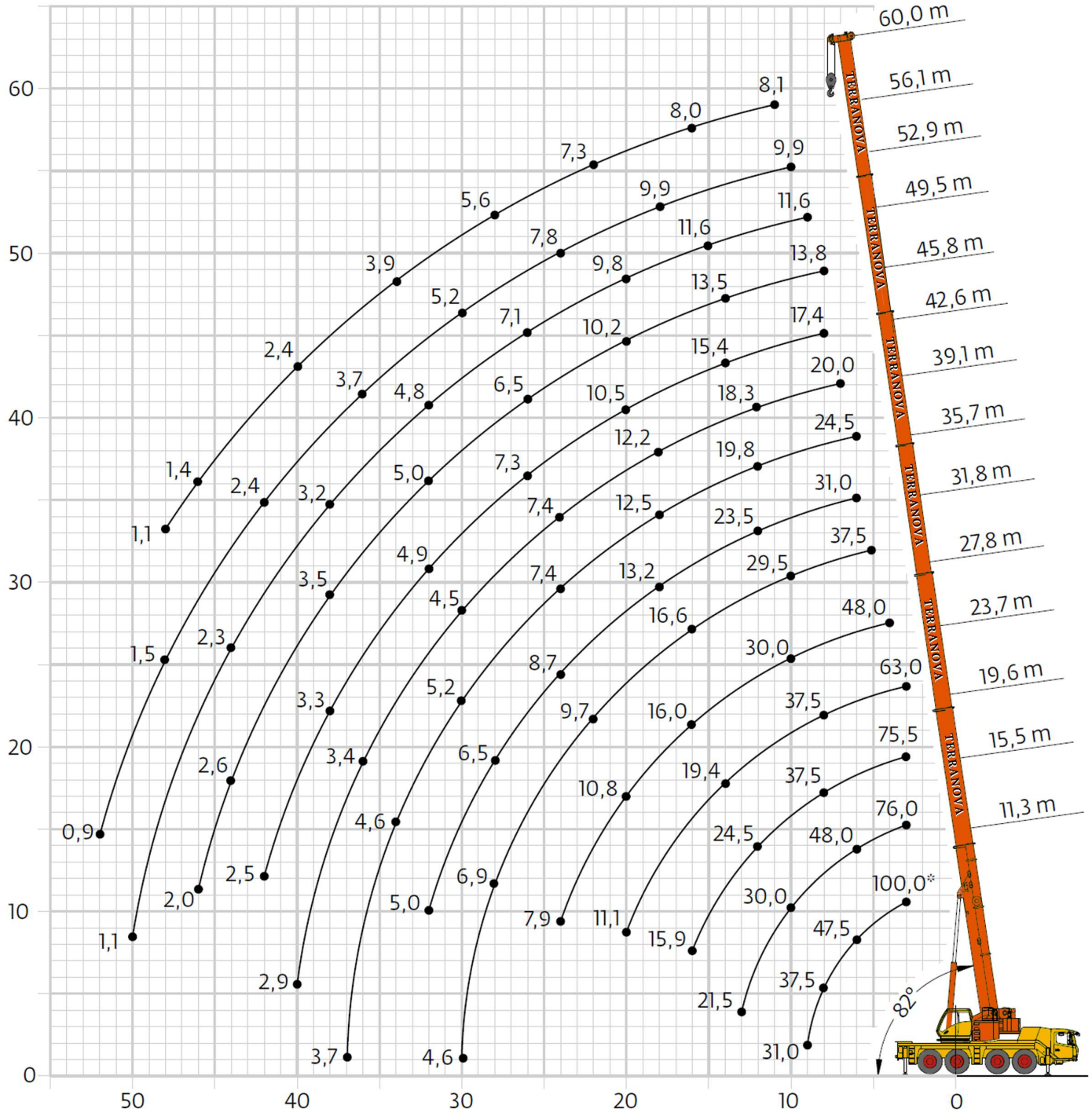

	Hook block • Hakenflasche • Crochet-moufle • Gancho • Ganci • Крюковой блок (t)	H (mm)
	100 D	3100
	80 E/D	3000
	50 E/D	2900
	22 E/D	2800
	9 H/B	2350

Terranova, Bowenhurst Lane, Crondall, Farnham, Surrey, GU10 5RP
+44 (0)1252 854 596 - hello@terranova.co.uk - www.terranova.co.uk

Main Boom (Telescopic) – Load Tables (kg, m)

11,3 - 60,0 m

7,2 m

360°

26,2 t

EN 13000

m	11,3	15,5	19,6	23,7	27,8	31,8	35,7	39,1	42,6	45,8	49,5	52,9	56,1	58,0	60,0	m
3,0	100,0*															3,0
3,0	76,0	76,0	75,5													3,0
4,0	64,0	64,0	63,5	62,5												4,0
5,0	55,0	55,0	55,0	54,5	48,0	37,5										5,0
6,0	47,5	48,0	48,0	47,5	45,5	37,5	31,0									6,0
7,0	42,0	43,0	42,5	42,0	42,0	36,0	31,0	24,5								7,0
8,0	37,5	38,0	37,5	37,5	38,0	33,5	30,0	24,5	20,0							8,0
9,0	31,0	34,0	33,5	33,0	33,5	31,5	28,5	24,0	20,0	17,4						9,0
10,0		30,0	29,5	29,5	30,0	29,5	27,0	22,5	20,0	17,4	13,8	10,3				10,0
11,0		27,0	26,5	27,0	26,5	26,5	25,5	21,5	19,3	17,3	13,8	11,6	9,9			11,0
12,0		24,0	24,5	24,5	23,5	23,5	23,5	19,8	18,3	16,8	13,8	11,6	9,9	8,6	8,1	12,0
13,0		21,5	22,0	22,0	21,5	21,0	21,0	18,6	17,3	16,2	13,8	11,6	9,9	8,6	8,1	13,0
14,0			19,6	19,4	20,0	18,9	19,0	17,5	16,3	15,4	13,5	11,6	9,9	8,6	8,1	14,0
15,0			17,3	17,2	17,9	17,6	17,3	16,4	15,4	14,7	12,9	11,6	9,9	8,6	8,1	15,0
16,0			15,9	16,2	16,0	16,6	15,8	14,9	14,5	14,0	12,4	11,5	9,9	8,6	8,0	16,0
18,0				13,3	13,0	13,7	13,2	12,5	12,2	12,3	11,3	10,6	9,9	8,5	7,9	18,0
20,0				11,1	10,8	11,5	11,2	10,6	10,3	10,5	10,2	9,8	9,3	8,3	7,7	20,0
22,0					9,1	9,7	10,1	8,8	8,8	9,0	8,7	8,8	8,7	8,0	7,3	22,0
24,0					7,9	8,8	8,7	7,4	7,4	7,9	7,5	7,7	7,8	7,5	6,6	24,0
26,0						7,8	7,5	6,3	6,2	7,3	6,5	7,1	6,8	6,8	6,1	26,0
28,0						6,9	6,5	5,6	5,3	6,4	5,9	6,3	5,9	6,0	5,6	28,0
30,0						4,6	5,7	5,2	4,5	5,6	5,5	5,5	5,2	5,3	5,1	30,0
32,0							5,0	4,8	3,9	4,9	5,0	4,8	4,5	4,6	4,5	32,0
34,0								4,6	3,6	4,3	4,4	4,2	4,2	3,9	3,9	34,0
36,0								3,9	3,4	3,7	3,9	3,6	3,7	3,4	3,3	36,0
38,0								3,7	3,1	3,3	3,5	3,2	3,2	2,9	2,9	38,0
40,0									2,9	2,9	3,3	2,9	2,8	2,5	2,4	40,0
42,0										2,5	2,9	2,6	2,4	2,1	2,1	42,0
44,0											2,6	2,3	2,0	1,8	1,7	44,0
46,0											2,0	2,0	1,7	1,5	1,4	46,0
48,0												1,7	1,5	1,2	1,1	48,0
50,0												1,1	1,2	0,9		50,0
52,0													0,9			52,0

* Over rear with special equipment

Main Boom (Telescopic) – Load Tables (kg, m)

11,3 - 60,0 m

7,2 m

360°

24 t

EN 13000

m	11,3	15,5	19,6	23,7	27,8	31,8	35,7	39,1	42,6	45,8	49,5	52,9	56,1	58,0	60,0	m
3,0	76,0	76,0	75,5													3,0
4,0	63,5	64,0	63,5	62,5												4,0
5,0	54,5	55,0	55,0	54,5	48,0	37,5										5,0
6,0	47,5	48,0	48,0	47,5	45,5	37,5	31,0									6,0
7,0	42,0	42,5	42,0	42,0	42,0	36,0	31,0	24,5								7,0
8,0	37,5	38,0	37,5	37,5	38,0	33,5	30,0	24,5	20,0							8,0
9,0	31,0	33,5	33,0	32,5	33,0	31,5	28,5	24,0	20,0	17,4						9,0
10,0		29,5	29,0	29,5	29,0	28,5	27,0	22,5	20,0	17,4	13,8	10,3				10,0
11,0		26,5	26,0	26,5	25,0	25,0	25,0	21,5	19,3	17,3	13,8	11,6	9,9			11,0
12,0		23,5	24,0	23,5	23,0	22,0	22,0	19,8	18,3	16,8	13,8	11,6	9,9	8,6	8,1	12,0
13,0		20,5	21,0	21,0	21,0	19,7	19,8	18,6	17,3	16,2	13,8	11,6	9,9	8,6	8,1	13,0
14,0			18,4	18,3	18,9	18,5	17,9	17,0	16,3	15,4	13,5	11,6	9,9	8,6	8,1	14,0
15,0			16,7	17,1	16,8	17,4	16,2	15,4	14,9	14,7	12,9	11,6	9,9	8,6	8,1	15,0
16,0			15,2	15,3	15,0	15,8	14,8	14,0	13,6	13,7	12,4	11,5	9,9	8,6	8,0	16,0
18,0				12,5	12,2	12,9	12,4	11,7	11,3	11,5	11,1	10,6	9,9	8,5	7,9	18,0
20,0				11,0	10,1	10,7	11,2	9,9	9,6	9,8	9,5	9,5	9,3	8,3	7,7	20,0
22,0					8,4	9,5	9,5	8,2	8,1	8,6	8,1	8,5	8,3	8,0	7,3	22,0
24,0					7,9	8,4	8,1	6,8	6,8	7,9	7,1	7,7	7,2	7,2	6,6	24,0
26,0						7,3	7,0	6,0	5,7	6,9	6,5	6,7	6,2	6,3	6,1	26,0
28,0						6,4	6,0	5,6	4,8	5,9	5,9	5,8	5,4	5,5	5,3	28,0
30,0						4,6	5,3	5,2	4,3	5,2	5,3	5,0	4,9	4,8	4,6	30,0
32,0							4,6	4,8	3,9	4,5	4,6	4,4	4,4	4,1	4,0	32,0
34,0								4,6	3,6	3,9	4,1	3,8	3,8	3,6	3,5	34,0
36,0								3,9	3,4	3,4	3,8	3,5	3,3	3,0	3,0	36,0
38,0								3,4	3,1	2,9	3,4	3,1	2,8	2,6	2,5	38,0
40,0									2,9	2,5	3,0	2,7	2,4	2,2	2,1	40,0
42,0										2,2	2,6	2,3	2,1	1,8	1,7	42,0
44,0											2,3	2,0	1,7	1,5	1,4	44,0
46,0											1,7	1,7	1,5	1,2	1,1	46,0
48,0												1,4	1,2	0,9		48,0
50,0												0,9	0,9			50,0

Terranova, Bowenhurst Lane, Crondall, Farnham, Surrey, GU10 5RP
+44 (0)1252 854 596 - hello@terranova.co.uk - www.terranova.co.uk

Main Boom (Telescopic) – Load Tables (kg, m)

11,3 - 60,0 m

7,2 m

360°

21,4 t

EN 13000

m	11,3	15,5	19,6	23,7	27,8	31,8	35,7	39,1	42,6	45,8	49,5	52,9	56,1	58,0	60,0	m
3,0	75,5	76,0	75,5													3,0
4,0	63,5	64,0	63,5	62,5												4,0
5,0	54,5	54,5	54,5	54,5	48,0	37,5										5,0
6,0	47,5	48,0	47,5	47,5	45,5	37,5	31,0									6,0
7,0	42,0	42,5	42,0	42,0	42,0	36,0	31,0	24,5								7,0
8,0	36,5	37,0	37,0	36,5	37,0	33,5	30,0	24,5	20,0							8,0
9,0	31,0	32,5	32,0	32,5	31,0	30,5	28,5	24,0	20,0	17,4						9,0
10,0		29,0	28,5	28,5	27,0	26,5	26,0	22,5	20,0	17,4	13,8	10,3				10,0
11,0		25,5	26,0	25,0	24,5	23,0	23,0	21,5	19,3	17,3	13,8	11,6	9,9			11,0
12,0		22,0	22,5	22,0	22,0	21,0	20,5	19,4	18,3	16,8	13,8	11,6	9,9	8,6	8,1	12,0
13,0		19,4	19,4	19,4	19,5	19,6	18,3	17,4	16,8	16,2	13,8	11,6	9,9	8,6	8,1	13,0
14,0			17,7	17,8	17,5	17,7	16,5	15,6	15,1	15,2	13,5	11,6	9,9	8,6	8,1	14,0
15,0			15,7	15,8	15,6	16,1	14,9	14,1	13,7	13,8	12,9	11,6	9,9	8,6	8,1	15,0
16,0			14,0	14,1	13,9	14,6	13,6	12,8	12,4	12,5	12,1	11,5	9,9	8,6	8,0	16,0
18,0				12,0	11,2	11,9	12,2	10,6	10,3	10,5	10,2	10,2	9,9	8,5	7,9	18,0
20,0				10,2	9,2	10,2	10,3	8,9	8,6	9,3	8,8	9,2	8,8	8,3	7,7	20,0
22,0					8,4	9,0	8,7	7,4	7,3	8,5	7,9	8,0	7,5	7,5	7,3	22,0
24,0					7,8	7,7	7,4	6,5	6,1	7,3	7,1	6,9	6,4	6,5	6,3	24,0
26,0						6,6	6,3	6,0	5,1	6,2	6,4	6,0	5,9	5,6	5,4	26,0
28,0						5,8	5,4	5,6	4,6	5,3	5,5	5,2	5,2	4,8	4,7	28,0
30,0						4,6	4,7	5,2	4,3	4,6	4,8	4,5	4,5	4,2	4,0	30,0
32,0							4,1	4,7	3,9	4,0	4,4	4,1	3,9	3,6	3,5	32,0
34,0								4,1	3,6	3,4	3,9	3,6	3,3	3,1	3,0	34,0
36,0								3,4	3,4	2,9	3,4	3,1	2,8	2,6	2,5	36,0
38,0								3,0	3,1	2,5	2,9	2,7	2,4	2,2	2,1	38,0
40,0									2,7	2,1	2,6	2,3	2,0	1,8	1,7	40,0
42,0										1,8	2,2	1,9	1,7	1,4	1,3	42,0
44,0											1,9	1,6	1,4	1,1	1,0	44,0
46,0											1,3	1,4	1,1			46,0
48,0												1,1				48,0

Terranova, Bowenhurst Lane, Crondall, Farnham, Surrey, GU10 5RP
+44 (0)1252 854 596 - hello@terranova.co.uk - www.terranova.co.uk

Main Boom (Telescopic) – Load Tables (kg, m)

11,3 - 60,0 m

7,2 m

360°

19,9 t

EN 13000

m	11,3	15,5	19,6	23,7	27,8	31,8	35,7	39,1	42,6	45,8	49,5	52,9	56,1	58,0	60,0	m
3,0	75,5	76,0	75,0													3,0
4,0	63,5	63,5	63,5	62,5												4,0
5,0	54,5	54,5	54,5	54,5	48,0	37,5										5,0
6,0	47,5	48,0	47,5	47,5	45,5	37,5	31,0									6,0
7,0	42,0	42,5	42,0	42,0	42,0	36,0	31,0	24,5								7,0
8,0	36,0	37,0	36,5	36,0	35,5	33,5	30,0	24,5	20,0							8,0
9,0	31,0	32,0	32,0	32,0	30,0	29,5	28,5	24,0	20,0	17,4						9,0
10,0		28,5	28,5	27,5	27,0	25,5	25,0	22,5	20,0	17,4	13,8	10,3				10,0
11,0		24,5	25,0	24,0	23,5	22,5	22,0	21,0	19,3	17,3	13,8	11,6	9,9			11,0
12,0		21,5	21,5	21,0	21,0	21,0	19,6	18,6	17,9	16,8	13,8	11,6	9,9	8,6	8,1	12,0
13,0		18,5	18,8	19,4	18,6	18,8	17,5	16,6	16,0	16,1	13,8	11,6	9,9	8,6	8,1	13,0
14,0			17,0	17,1	16,7	16,9	15,8	14,9	14,4	14,5	13,5	11,6	9,9	8,6	8,1	14,0
15,0			15,0	15,1	14,9	15,3	14,2	13,4	13,0	13,1	12,7	11,6	9,9	8,6	8,1	15,0
16,0			13,4	13,5	13,2	13,9	13,3	12,2	11,8	11,9	11,5	11,5	9,9	8,6	8,0	16,0
18,0				11,7	10,7	11,3	11,8	10,1	9,8	10,1	9,7	10,0	9,8	8,5	7,9	18,0
20,0				9,7	9,1	10,1	9,8	8,4	8,1	9,3	8,8	8,8	8,3	8,3	7,7	20,0
22,0					8,4	8,6	8,2	7,2	6,8	8,0	7,9	7,6	7,1	7,1	6,9	22,0
24,0					7,4	7,3	7,0	6,5	5,7	6,9	7,0	6,5	6,4	6,1	5,9	24,0
26,0						6,3	6,0	6,0	5,1	5,9	6,0	5,7	5,6	5,2	5,1	26,0
28,0						5,4	5,1	5,6	4,6	5,0	5,2	4,9	4,9	4,5	4,4	28,0
30,0						4,6	4,4	5,0	4,3	4,3	4,7	4,5	4,2	3,9	3,7	30,0
32,0							3,8	4,4	3,9	3,7	4,1	3,9	3,6	3,3	3,2	32,0
34,0								3,8	3,6	3,1	3,6	3,3	3,1	2,8	2,7	34,0
36,0								3,2	3,3	2,7	3,1	2,9	2,6	2,3	2,3	36,0
38,0								2,8	2,9	2,3	2,7	2,4	2,2	1,9	1,9	38,0
40,0									2,5	1,9	2,3	2,1	1,8	1,6	1,5	40,0
42,0										1,6	2,0	1,7	1,5	1,2	1,1	42,0
44,0											1,7	1,4	1,2	0,9		44,0
46,0											1,1	1,2	0,9			46,0
48,0												0,9				48,0

Main Boom (Telescopic) – Load Tables (kg, m)

11,3 - 60,0 m

7,2 m

360°

17,4 t

EN 13000

m	11,3	15,5	19,6	23,7	27,8	31,8	35,7	39,1	42,6	45,8	49,5	52,9	56,1	58,0	60,0	m
3,0	75,5	75,5	75,0													3,0
4,0	63,5	63,5	63,5	62,5												4,0
5,0	54,5	54,5	54,5	54,0	48,0	37,5										5,0
6,0	47,5	48,0	47,5	47,0	45,5	37,5	31,0									6,0
7,0	41,0	42,0	41,5	41,0	40,0	36,0	31,0	24,5								7,0
8,0	35,5	36,0	35,5	35,5	33,0	32,0	30,0	24,5	20,0							8,0
9,0	30,5	31,5	30,5	30,0	29,5	27,0	27,0	24,0	20,0	17,4						9,0
10,0		27,0	27,0	25,5	25,0	24,0	23,5	22,0	20,0	17,4	13,8	10,3				10,0
11,0		23,5	23,0	22,5	22,0	22,0	20,5	19,3	18,6	17,3	13,8	11,6	9,9			11,0
12,0		19,9	20,0	20,5	19,3	19,4	18,1	17,1	16,5	16,5	13,8	11,6	9,9	8,6	8,1	12,0
13,0		17,1	17,9	18,0	17,2	17,4	16,1	15,2	14,7	14,7	13,8	11,6	9,9	8,6	8,1	13,0
14,0			15,7	15,8	15,4	15,6	14,7	13,6	13,2	13,3	12,8	11,6	9,9	8,6	8,1	14,0
15,0			13,8	14,1	13,7	14,1	13,9	12,2	11,9	12,0	11,6	11,6	9,9	8,6	8,1	15,0
16,0			12,4	13,2	12,1	12,8	13,0	11,1	10,7	11,0	10,7	10,8	9,9	8,6	8,0	16,0
18,0				10,7	9,9	11,1	10,8	9,1	8,8	10,0	9,7	9,4	8,9	8,5	7,9	18,0
20,0				8,9	9,1	9,3	9,0	7,9	7,3	8,5	8,5	8,0	7,8	7,5	7,3	20,0
22,0					7,9	7,8	7,5	7,2	6,2	7,3	7,3	6,8	6,7	6,4	6,2	22,0
24,0					6,8	6,6	6,3	6,5	5,6	6,2	6,3	6,0	5,8	5,4	5,3	24,0
26,0						6,0	5,4	6,0	5,1	5,3	5,6	5,4	5,0	4,6	4,5	26,0
28,0						5,2	4,6	5,2	4,6	4,5	4,9	4,7	4,3	3,9	3,8	28,0
30,0						4,5	4,0	4,5	4,3	3,8	4,3	4,0	3,7	3,3	3,2	30,0
32,0							3,7	3,9	3,8	3,2	3,7	3,4	3,1	2,8	2,7	32,0
34,0								3,4	3,3	2,7	3,2	2,9	2,6	2,3	2,2	34,0
36,0								2,8	2,9	2,3	2,7	2,4	2,2	1,9	1,8	36,0
38,0								2,4	2,5	1,9	2,3	2,0	1,8	1,5	1,4	38,0
40,0									2,1	1,5	2,0	1,7	1,4	1,1	1,1	40,0
42,0										1,2	1,6	1,4	1,1			42,0
44,0											1,4	1,1				44,0

Main Boom (Telescopic) – Load Tables (kg, m)

11,3 - 60,0 m

7,2 m

360°

14,9 t

EN 13000

m	11,3	15,5	19,6	23,7	27,8	31,8	35,7	39,1	42,6	45,8	49,5	52,9	56,1	58,0	60,0	m
3,0	75,5	75,5	75,0													**3,0**
4,0	63,0	63,5	63,5	62,5												**4,0**
5,0	54,0	54,5	54,5	54,0	48,0	37,5										**5,0**
6,0	47,0	48,0	47,5	47,0	45,5	37,5	31,0									**6,0**
7,0	40,5	41,0	40,5	39,0	37,0	36,0	31,0	24,5								**7,0**
8,0	34,5	35,5	34,0	33,0	32,0	29,5	29,0	24,5	20,0							**8,0**
9,0	28,5	30,0	29,5	27,5	27,0	26,0	25,0	23,5	20,0	17,4						**9,0**
10,0		25,5	25,0	24,0	23,5	23,0	21,5	20,5	19,5	17,4	13,8	10,3				**10,0**
11,0		21,5	21,5	21,5	20,5	20,5	18,9	17,8	17,1	17,1	13,8	11,6	9,9			**11,0**
12,0		18,3	19,1	19,0	17,8	18,0	16,6	15,7	15,1	15,1	13,8	11,6	9,9	8,6	8,1	**12,0**
13,0		15,7	16,5	16,6	15,8	16,0	15,4	13,9	13,4	13,5	13,0	11,6	9,9	8,6	8,1	**13,0**
14,0			14,4	15,1	14,1	14,4	14,5	12,4	12,0	12,1	11,7	11,6	9,9	8,6	8,1	**14,0**
15,0			13,0	13,6	12,5	12,9	13,1	11,1	10,8	11,5	11,2	11,1	9,9	8,6	8,1	**15,0**
16,0			11,8	12,1	11,1	12,2	11,9	10,0	9,7	10,9	10,7	10,2	9,6	8,6	8,0	**16,0**
18,0				9,8	9,9	10,3	9,9	8,7	7,9	9,1	9,1	8,5	8,4	8,0	7,8	**18,0**
20,0				8,1	8,6	8,5	8,2	7,9	6,8	7,7	7,7	7,5	7,1	6,7	6,5	**20,0**
22,0					7,2	7,1	6,8	7,2	6,2	6,5	6,7	6,5	6,0	5,6	5,5	**22,0**
24,0					6,1	6,3	5,7	6,3	5,6	5,6	6,0	5,6	5,1	4,8	4,6	**24,0**
26,0						5,6	4,8	5,4	5,1	4,7	5,2	4,8	4,4	4,0	3,9	**26,0**
28,0						4,8	4,3	4,6	4,6	3,9	4,4	4,1	3,7	3,3	3,2	**28,0**
30,0						4,0	4,0	4,0	3,9	3,3	3,8	3,5	3,1	2,8	2,7	**30,0**
32,0							3,6	3,4	3,4	2,7	3,2	2,9	2,6	2,3	2,2	**32,0**
34,0								3,0	2,9	2,3	2,7	2,5	2,2	1,9	1,7	**34,0**
36,0								2,4	2,5	1,9	2,3	2,0	1,8	1,5	1,4	**36,0**
38,0								2,0	2,1	1,5	1,9	1,7	1,4	1,1	1,0	**38,0**
40,0									1,8	1,1	1,6	1,3	1,0			**40,0**
42,0											1,3					**42,0**
44,0											1,0					**44,0**

Main Boom (Telescopic) – Load Tables (kg, m)

11,3 - 60,0 m

7,2 m

360°

13,1 t

EN 13000

m	11,3	15,5	19,6	23,7	27,8	31,8	35,7	39,1	42,6	45,8	49,5	52,9	56,1	58,0	60,0	m
3,0	75,0	75,5	74,5													3,0
4,0	63,0	63,5	63,5	62,5												4,0
5,0	54,0	54,5	54,5	54,0	48,0	37,5										5,0
6,0	47,0	48,0	47,5	46,5	44,0	37,5	31,0									6,0
7,0	39,5	40,5	40,0	38,0	35,0	34,0	31,0	24,5								7,0
8,0	33,5	34,5	33,5	31,0	30,0	28,0	27,5	24,5	20,0							8,0
9,0	26,5	28,5	28,0	26,0	25,5	25,0	23,5	22,0	20,0	17,4						9,0
10,0		24,0	23,5	23,5	22,0	22,0	20,0	19,0	18,2	17,4	13,8	10,3				10,0
11,0		20,0	21,0	20,0	18,9	19,0	17,6	16,6	15,9	15,9	13,8	11,6	9,9			11,0
12,0		17,1	17,9	17,7	16,6	16,8	16,2	14,6	14,0	14,1	13,6	11,6	9,9	8,6	8,1	12,0
13,0		14,6	15,4	16,0	14,7	14,9	15,0	12,9	12,4	12,6	12,2	11,6	9,9	8,6	8,1	13,0
14,0			13,7	14,4	13,1	13,4	13,5	11,5	11,1	12,1	11,6	11,2	9,9	8,6	8,1	14,0
15,0			12,4	12,7	11,6	12,8	12,2	10,4	9,9	11,1	11,1	10,4	9,8	8,6	8,1	15,0
16,0			11,0	11,3	10,9	11,8	11,1	9,8	8,9	10,1	10,1	9,5	8,9	8,6	8,0	16,0
18,0				9,1	9,7	9,6	9,2	8,7	7,7	8,4	8,4	8,3	7,8	7,3	7,1	18,0
20,0				7,8	8,0	7,9	7,5	7,9	6,8	7,1	7,4	7,0	6,5	6,1	5,9	20,0
22,0					6,7	6,9	6,2	6,9	6,2	6,0	6,4	5,9	5,5	5,1	4,9	22,0
24,0					5,6	6,0	5,2	5,8	5,6	5,0	5,5	5,1	4,6	4,2	4,1	24,0
26,0						5,1	4,7	4,9	4,9	4,2	4,7	4,3	3,9	3,5	3,4	26,0
28,0						4,4	4,3	4,2	4,2	3,5	4,0	3,7	3,3	2,9	2,8	28,0
30,0						3,6	3,7	3,6	3,5	2,9	3,4	3,1	2,7	2,4	2,3	30,0
32,0							3,2	3,1	3,0	2,4	2,8	2,6	2,2	1,9	1,8	32,0
34,0								2,6	2,5	1,9	2,4	2,1	1,8	1,5	1,4	34,0
36,0								2,1	2,1	1,5	2,0	1,7	1,5	1,1	1,0	36,0
38,0								1,7	1,8	1,2	1,6	1,4	1,1			38,0
40,0									1,5		1,3	1,0				40,0
42,0											1,0					42,0

Terranova, Bowenhurst Lane, Crondall, Farnham, Surrey, GU10 5RP
+44 (0)1252 854 596 - hello@terranova.co.uk - www.terranova.co.uk

Main Boom (Telescopic) – Load Tables (kg, m)

11,3 - 60,0 m

7,2 m

360°

11,6 t

EN 13000

m	11,3	15,5	19,6	23,7	27,8	31,8	35,7	39,1	42,6	45,8	49,5	52,9	56,1	58,0	60,0	m
3,0	75,0	75,5	74,5													**3,0**
4,0	63,0	63,0	63,0	62,5												**4,0**
5,0	54,0	54,5	54,0	54,0	48,0	37,5										**5,0**
6,0	46,5	47,0	47,0	44,0	42,0	37,5	31,0									**6,0**
7,0	39,0	40,0	38,0	36,0	34,5	32,0	31,0	24,5								**7,0**
8,0	32,0	33,5	32,0	29,5	29,0	27,5	26,0	24,5	20,0							**8,0**
9,0	25,5	27,5	26,5	26,0	24,0	24,0	22,0	21,0	20,0	17,4						**9,0**
10,0		22,5	23,0	22,0	20,5	20,5	19,1	17,9	17,2	17,2	13,8	10,3				**10,0**
11,0		19,0	19,9	19,2	17,9	18,1	17,2	15,6	15,0	15,0	13,8	11,6	9,9			**11,0**
12,0		16,5	17,0	17,1	15,7	15,9	16,0	13,7	13,2	13,3	12,8	11,6	9,9	8,6	8,1	**12,0**
13,0		13,8	14,7	15,6	13,8	14,3	14,2	12,1	11,7	12,6	12,2	11,3	9,9	8,6	8,1	**13,0**
14,0			13,3	13,6	12,3	13,4	12,8	11,0	10,4	11,6	11,6	10,8	9,9	8,6	8,1	**14,0**
15,0			11,7	12,0	11,5	12,3	11,5	10,4	9,2	10,5	10,5	9,8	9,2	8,6	8,1	**15,0**
16,0			10,3	10,7	10,9	11,1	10,4	9,8	8,6	9,5	9,5	9,2	8,7	8,3	8,0	**16,0**
18,0				8,6	9,1	9,0	8,7	8,7	7,7	7,9	8,2	7,8	7,2	6,8	6,6	**18,0**
20,0				7,4	7,5	7,6	7,1	7,7	6,8	6,6	7,0	6,5	6,0	5,6	5,5	**20,0**
22,0					6,2	6,5	5,8	6,5	6,2	5,5	6,0	5,5	5,1	4,7	4,5	**22,0**
24,0					5,2	5,6	5,1	5,4	5,4	4,6	5,1	4,7	4,2	3,9	3,7	**24,0**
26,0						4,8	4,7	4,6	4,5	3,9	4,4	3,9	3,5	3,2	3,0	**26,0**
28,0						4,1	4,0	3,9	3,8	3,2	3,7	3,3	2,9	2,6	2,4	**28,0**
30,0						3,3	3,4	3,3	3,2	2,6	3,1	2,8	2,4	2,1	1,9	**30,0**
32,0							2,9	2,8	2,7	2,1	2,6	2,3	1,9	1,6	1,5	**32,0**
34,0								2,4	2,3	1,7	2,1	1,9	1,5	1,2	1,1	**34,0**
36,0								1,8	1,9	1,3	1,7	1,5	1,2	0,9		**36,0**
38,0								1,5	1,6	0,9	1,4	1,1				**38,0**
40,0									1,3		1,1					**40,0**

Terranova, Bowenhurst Lane, Crondall, Farnham, Surrey, GU10 5RP
+44 (0)1252 854 596 - hello@terranova.co.uk - www.terranova.co.uk

Main Boom (Telescopic) – Load Tables (kg, m)

11,3 - 60,0 m 7,2 m 360° 9,7 t

EN 13000

m	11,3	15,5	19,6	23,7	27,8	31,8	35,7	39,1	42,6	45,8	49,5	52,9	56,1	58,0	60,0	m
3,0	75,0	75,0	74,5													3,0
4,0	63,0	63,0	63,0	62,5												4,0
5,0	54,0	54,0	54,0	54,0	48,0	37,5										5,0
6,0	46,0	46,5	46,0	43,0	39,0	37,5	31,0									6,0
7,0	38,0	39,0	37,0	34,0	32,5	30,0	29,0	24,5								7,0
8,0	29,5	31,0	29,5	28,5	27,0	26,5	24,5	23,0	20,0							8,0
9,0	23,5	25,5	25,0	24,0	22,5	22,5	20,5	19,3	18,5	17,4						9,0
10,0		21,0	21,5	20,5	19,2	19,3	18,1	16,6	15,9	15,9	12,8	10,3				10,0
11,0		17,6	18,5	18,4	16,6	16,8	16,8	14,4	13,8	13,9	12,7	11,6	9,9			11,0
12,0		15,3	15,8	16,5	14,5	15,1	14,8	12,6	12,1	13,3	12,5	11,6	9,9	8,6	8,1	12,0
13,0		12,7	14,1	14,5	12,8	14,1	13,2	11,7	10,7	11,9	11,8	11,1	9,9	8,6	8,1	13,0
14,0			12,3	12,6	12,1	12,7	11,8	11,0	9,7	10,7	10,6	9,9	9,3	8,6	8,1	14,0
15,0			10,8	11,1	11,5	11,4	10,6	10,4	9,2	9,6	9,6	9,4	8,8	8,3	8,1	15,0
16,0			9,5	9,9	10,4	10,3	9,6	9,7	8,6	8,7	9,1	8,6	8,0	7,5	7,3	16,0
18,0				8,3	8,4	8,3	7,9	8,5	7,7	7,1	7,6	7,1	6,6	6,1	6,0	18,0
20,0				6,8	6,9	7,1	6,4	7,1	6,8	5,9	6,4	5,9	5,4	5,0	4,9	20,0
22,0				0,0	5,7	6,1	5,6	5,9	5,8	4,9	5,4	4,9	4,5	4,1	4,0	22,0
24,0					4,9	5,1	5,0	4,9	4,9	4,1	4,6	4,1	3,7	3,3	3,2	24,0
26,0						4,3	4,3	4,1	4,1	3,4	3,9	3,5	3,0	2,7	2,6	26,0
28,0						3,6	3,6	3,5	3,4	2,8	3,3	2,9	2,5	2,1	2,0	28,0
30,0						3,0	3,0	2,9	2,8	2,2	2,7	2,4	2,0	1,6	1,5	30,0
32,0							2,6	2,4	2,4	1,7	2,2	1,9	1,6	1,2	1,1	32,0
34,0								2,0	1,9	1,3	1,8	1,5	1,2			34,0
36,0								1,5	1,6	0,9	1,4	1,1				36,0
38,0								1,2	1,3		1,1					38,0
40,0									1,0							40,0

11,3 - 60,0 m 7,2 m 360° 8,5 t

EN 13000

m	11,3	15,5	19,6	23,7	27,8	31,8	35,7	39,1	42,6	45,8	49,5	52,9	56,1	58,0	60,0	m
3,0	75,0	75,0	74,5													3,0
4,0	63,0	63,0	63,0	62,5												4,0
5,0	54,0	54,0	54,0	53,0	48,0	37,5										5,0
6,0	45,5	46,0	44,0	41,5	38,0	35,5	31,0									6,0
7,0	37,0	37,5	35,0	32,5	31,0	30,0	28,0	24,5								7,0
8,0	28,0	30,0	28,0	27,5	25,5	25,0	23,0	21,5	20,0							8,0
9,0	22,0	24,5	24,5	23,0	21,5	21,5	19,6	18,3	17,5	17,4						9,0
10,0		20,0	20,5	19,8	18,2	18,3	18,1	15,7	15,1	15,0	13,8	10,3				10,0
11,0		17,1	17,6	17,9	15,7	16,0	16,0	13,6	13,1	13,9	12,7	11,6	9,9			11,0
12,0		14,5	15,6	15,7	13,7	15,1	14,1	12,5	11,4	12,6	12,5	11,2	9,9	8,6	8,1	12,0
13,0		12,0	13,4	13,8	12,8	13,4	12,5	11,7	10,3	11,2	11,2	10,5	9,8	8,6	8,1	13,0
14,0			11,6	12,0	12,1	12,0	11,2	11,0	9,7	10,1	10,1	9,9	9,1	8,6	8,1	14,0
15,0			10,2	10,5	11,1	10,8	10,0	10,3	9,2	9,0	9,5	8,9	8,3	7,8	7,6	15,0
16,0			9,0	9,5	9,9	9,8	9,0	9,6	8,6	8,2	8,6	8,0	7,5	7,0	6,8	16,0
18,0				7,9	7,9	8,2	7,4	8,0	7,6	6,7	7,2	6,6	6,1	5,7	5,5	18,0
20,0				6,4	6,5	6,9	6,2	6,7	6,4	5,5	6,0	5,5	5,0	4,6	4,5	20,0
22,0					5,5	5,7	5,6	5,5	5,4	4,5	5,0	4,6	4,1	3,7	3,6	22,0
24,0					4,5	4,8	4,7	4,6	4,5	3,7	4,2	3,8	3,4	3,0	2,9	24,0
26,0						4,0	4,0	3,8	3,8	3,1	3,6	3,1	2,7	2,4	2,2	26,0
28,0						3,4	3,3	3,2	3,1	2,5	3,0	2,6	2,2	1,8	1,7	28,0
30,0						2,7	2,8	2,7	2,6	2,0	2,4	2,1	1,7	1,4	1,3	30,0
32,0							2,3	2,2	2,1	1,5	2,0	1,7	1,3	1,0		32,0
34,0								1,8	1,7	1,1	1,6	1,3	0,9			34,0
36,0								1,3	1,4		1,2	0,9				36,0
38,0								1,0	1,0		0,9					38,0

Main Boom (Telescopic) – Load Tables (kg, m)

11,3 - 60,0 m 7,2 m 360° 6,7 t

EN 13000

m	11,3	15,5	19,6	23,7	27,8	31,8	35,7	39,1	42,6	45,8	49,5	52,9	56,1	58,0	60,0	m
3,0	75,0	75,0	74,5													3,0
4,0	63,0	63,0	63,0	62,5												4,0
5,0	54,0	54,0	54,0	50,0	46,5	37,5										5,0
6,0	44,0	45,5	41,0	38,5	36,5	33,5	31,0									6,0
7,0	34,5	35,0	32,5	31,5	29,0	28,5	26,0	24,0								7,0
8,0	26,0	28,0	27,5	25,5	24,0	23,5	21,5	20,0	19,1							8,0
9,0	20,5	22,5	22,5	21,5	19,8	19,8	19,2	16,9	16,2	16,1						9,0
10,0		18,5	19,1	19,3	16,8	17,0	16,9	14,5	13,8	14,5	13,2	10,3				10,0
11,0		15,8	16,7	16,6	14,6	15,9	14,8	13,3	12,0	13,2	12,7	11,4	9,9			11,0
12,0		13,3	14,4	14,6	13,6	14,0	13,0	12,5	11,0	11,6	11,6	10,8	9,9	8,6	8,1	12,0
13,0		11,2	12,4	12,7	12,8	12,4	11,5	11,6	10,3	10,3	10,7	10,0	9,1	8,6	8,1	13,0
14,0			10,7	11,1	11,7	11,1	10,3	10,8	9,7	9,2	9,7	9,0	8,4	7,9	7,7	14,0
15,0			9,3	10,0	10,3	9,9	9,2	9,8	9,2	8,2	8,7	8,1	7,5	7,1	6,9	15,0
16,0			8,2	9,1	9,1	9,2	8,2	8,8	8,4	7,4	7,9	7,3	6,8	6,3	6,1	16,0
18,0				7,2	7,3	7,7	6,9	7,3	6,9	6,0	6,5	6,0	5,5	5,1	4,9	18,0
20,0				5,8	6,1	6,3	6,2	6,1	5,8	4,9	5,4	4,9	4,4	4,1	3,9	20,0
22,0					5,0	5,2	5,1	5,0	4,8	4,0	4,5	4,0	3,6	3,2	3,1	22,0
24,0					4,1	4,3	4,2	4,1	4,1	3,2	3,7	3,3	2,9	2,5	2,4	24,0
26,0						3,6	3,5	3,4	3,3	2,6	3,1	2,7	2,3	1,9	1,8	26,0
28,0						3,0	2,9	2,8	2,7	2,1	2,6	2,1	1,8	1,4	1,3	28,0
30,0						2,3	2,4	2,3	2,2	1,6	2,1	1,7	1,3	1,0	0,9	30,0
32,0							2,0	1,9	1,8	1,1	1,6	1,3	0,9			32,0
34,0								1,5	1,4		1,2	0,9				34,0
36,0								1,0	1,0		0,9					36,0

11,3 - 60,0 m 7,2 m 360° 5,7 t

EN 13000

m	11,3	15,5	19,6	23,7	27,8	31,8	35,7	39,1	42,6	45,8	49,5	52,9	56,1	58,0	60,0	m
3,0	74,5	75,0	74,5													3,0
4,0	62,5	63,0	63,0	62,5												4,0
5,0	54,0	54,0	54,0	48,0	44,5	37,5										5,0
6,0	43,5	44,5	41,0	37,0	35,5	32,0	31,0									6,0
7,0	33,0	33,5	31,5	30,5	28,0	27,5	25,0	23,0								7,0
8,0	25,0	27,0	26,5	24,5	23,0	22,5	20,5	19,2	18,3							8,0
9,0	19,5	21,5	21,5	21,5	19,0	19,0	18,9	16,1	15,4	15,3						9,0
10,0		18,1	18,3	18,5	16,1	17,0	16,2	14,0	13,2	14,4	12,8	10,3				10,0
11,0		15,0	16,2	15,9	14,6	15,2	14,1	13,3	11,4	12,6	12,5	11,2	9,9			11,0
12,0		12,7	13,8	13,9	13,6	13,4	12,4	12,3	11,0	11,1	11,0	10,3	9,6	8,6	8,1	12,0
13,0		10,8	11,8	12,2	12,5	11,8	11,0	11,5	10,3	9,8	10,3	9,6	8,9	8,4	8,1	13,0
14,0			10,2	10,6	11,2	10,6	9,8	10,3	9,7	8,7	9,2	8,6	8,0	7,5	7,3	14,0
15,0			9,0	9,7	9,8	9,7	8,7	9,3	8,8	7,8	8,3	7,7	7,1	6,7	6,5	15,0
16,0			7,8	8,6	8,7	9,0	7,8	8,4	8,0	7,0	7,5	6,9	6,4	5,9	5,7	16,0
18,0				6,9	7,0	7,3	6,9	6,9	6,6	5,7	6,2	5,6	5,1	4,7	4,6	18,0
20,0				5,5	5,7	6,0	5,9	5,8	5,4	4,6	5,1	4,6	4,1	3,7	3,6	20,0
22,0					4,7	4,9	4,8	4,7	4,5	3,7	4,2	3,7	3,3	2,9	2,8	22,0
24,0					3,8	4,0	4,0	3,9	3,8	3,0	3,5	3,0	2,6	2,3	2,1	24,0
26,0						3,3	3,3	3,2	3,1	2,4	2,9	2,4	2,0	1,7	1,6	26,0
28,0						2,8	2,7	2,6	2,5	1,8	2,3	1,9	1,5	1,2	1,1	28,0
30,0						2,1	2,2	2,1	2,0	1,4	1,9	1,5	1,1			30,0
32,0							1,8	1,7	1,6	0,9	1,4	1,1				32,0
34,0								1,3	1,2		1,0					34,0
36,0									0,9							36,0

Terranova, Bowenhurst Lane, Crondall, Farnham, Surrey, GU10 5RP
+44 (0)1252 854 596 - hello@terranova.co.uk - www.terranova.co.uk

Main Boom (Telescopic) – Load Tables (kg, m)

11,3 - 60,0 m 7,2 m 360° 4,5 t

EN 13000

m	11,3	15,5	19,6	23,7	27,8	31,8	35,7	39,1	42,6	45,8	49,5	52,9	56,1	58,0	60,0	m
3,0	74,5	75,0	74,0													3,0
4,0	62,5	63,0	63,0	62,5												4,0
5,0	53,5	54,0	52,0	47,5	42,0	37,5										5,0
6,0	42,5	42,0	38,5	35,0	33,5	32,0	29,5									6,0
7,0	31,0	32,5	30,0	29,0	26,5	26,0	23,5	22,0								7,0
8,0	23,5	25,5	25,0	23,5	21,5	21,5	20,5	18,0	17,2							8,0
9,0	18,3	20,5	20,5	20,5	17,9	18,2	17,8	15,2	14,5	14,8						9,0
10,0		17,0	18,0	17,4	15,6	16,5	15,3	14,0	12,3	13,5	12,8	10,3				10,0
11,0		14,1	15,3	15,0	14,6	14,4	13,3	13,1	11,4	11,8	11,7	10,9	9,9			11,0
12,0		11,9	13,0	13,1	13,3	12,6	11,7	12,2	11,0	10,4	10,8	10,1	9,1	8,6	8,1	12,0
13,0		10,1	11,1	11,5	11,8	11,1	10,3	10,9	10,2	9,2	9,7	9,0	8,3	7,8	7,6	13,0
14,0			9,6	10,3	10,5	10,3	9,1	9,7	9,2	8,1	8,6	8,0	7,4	6,9	6,7	14,0
15,0			8,4	9,2	9,2	9,4	8,3	8,7	8,2	7,3	7,7	7,2	6,6	6,1	5,9	15,0
16,0			7,3	8,1	8,2	8,5	7,8	7,9	7,4	6,5	7,0	6,4	5,9	5,4	5,3	16,0
18,0				6,4	6,6	6,9	6,7	6,5	6,1	5,2	5,7	5,2	4,7	4,3	4,1	18,0
20,0				5,1	5,3	5,6	5,5	5,3	5,0	4,2	4,7	4,2	3,7	3,3	3,2	20,0
22,0					4,3	4,5	4,5	4,4	4,1	3,3	3,8	3,4	2,9	2,6	2,4	22,0
24,0					3,5	3,7	3,7	3,5	3,4	2,6	3,1	2,7	2,3	1,9	1,8	24,0
26,0						3,0	3,0	2,9	2,8	2,0	2,5	2,1	1,7	1,4	1,3	26,0
28,0						2,4	2,4	2,3	2,3	1,5	2,0	1,6	1,2	0,9		28,0
30,0						1,9	2,0	1,8	1,8	1,1	1,6	1,2				30,0
32,0							1,6	1,4	1,4		1,2					32,0
34,0								1,1	1,0							34,0

11,3 - 60,0 m 7,2 m 360° 0,8 t

EN 13000

m	11,3	15,5	19,6	23,7	27,8	31,8	35,7	39,1	42,6	45,8	49,5	52,9	56,1	58,0	60,0	m
3,0	74,5	74,5	74,0													3,0
4,0	62,5	62,5	62,5	57,5												4,0
5,0	51,0	51,0	45,5	40,0	37,5	33,5										5,0
6,0	36,5	36,0	33,0	31,0	28,0	27,5	24,5									6,0
7,0	25,5	27,0	26,0	25,5	22,0	21,5	21,5	18,0								7,0
8,0	19,1	21,5	21,0	20,5	18,1	19,1	17,6	16,0	13,9							8,0
9,0	14,6	17,2	17,7	17,1	16,8	16,0	14,8	14,9	11,8	12,9						9,0
10,0		13,9	14,9	14,4	14,6	13,7	12,6	13,1	11,7	11,0	11,3	10,3				10,0
11,0		11,4	12,6	12,8	12,6	12,3	10,9	11,4	10,7	9,5	10,0	9,3	8,5			11,0
12,0		9,4	10,7	11,3	10,9	10,9	10,1	10,0	9,4	8,3	8,8	8,1	7,4	6,9	6,7	12,0
13,0		7,9	9,1	9,9	9,7	9,6	9,2	8,8	8,3	7,3	7,8	7,1	6,5	6,0	5,8	13,0
14,0			7,7	8,5	8,6	8,6	8,2	7,8	7,4	6,4	6,9	6,3	5,7	5,2	5,0	14,0
15,0			6,6	7,4	7,7	7,6	7,3	7,0	6,5	5,6	6,1	5,5	5,0	4,6	4,4	15,0
16,0			5,7	6,5	6,7	6,8	6,5	6,2	5,8	4,9	5,4	4,9	4,4	4,0	3,8	16,0
18,0				5,0	5,2	5,5	5,3	5,0	4,7	3,8	4,3	3,8	3,4	3,0	2,8	18,0
20,0				3,9	4,1	4,3	4,3	4,0	3,8	2,9	3,4	3,0	2,5	2,1	2,0	20,0
22,0					3,2	3,4	3,4	3,3	3,0	2,2	2,7	2,3	1,8	1,5	1,3	22,0
24,0					2,5	2,7	2,7	2,6	2,4	1,6	2,1	1,7	1,3	0,9		24,0
26,0						2,1	2,1	2,0	1,8	1,1	1,6	1,2				26,0
28,0						1,7	1,6	1,5	1,4		1,1					28,0
30,0						1,1	1,2	1,0	1,0							30,0

Terranova, Bowenhurst Lane, Crondall, Farnham, Surrey, GU10 5RP
+44 (0)1252 854 596 - hello@terranova.co.uk - www.terranova.co.uk

Jib (Swingaway) – Load Chart (kg, m)

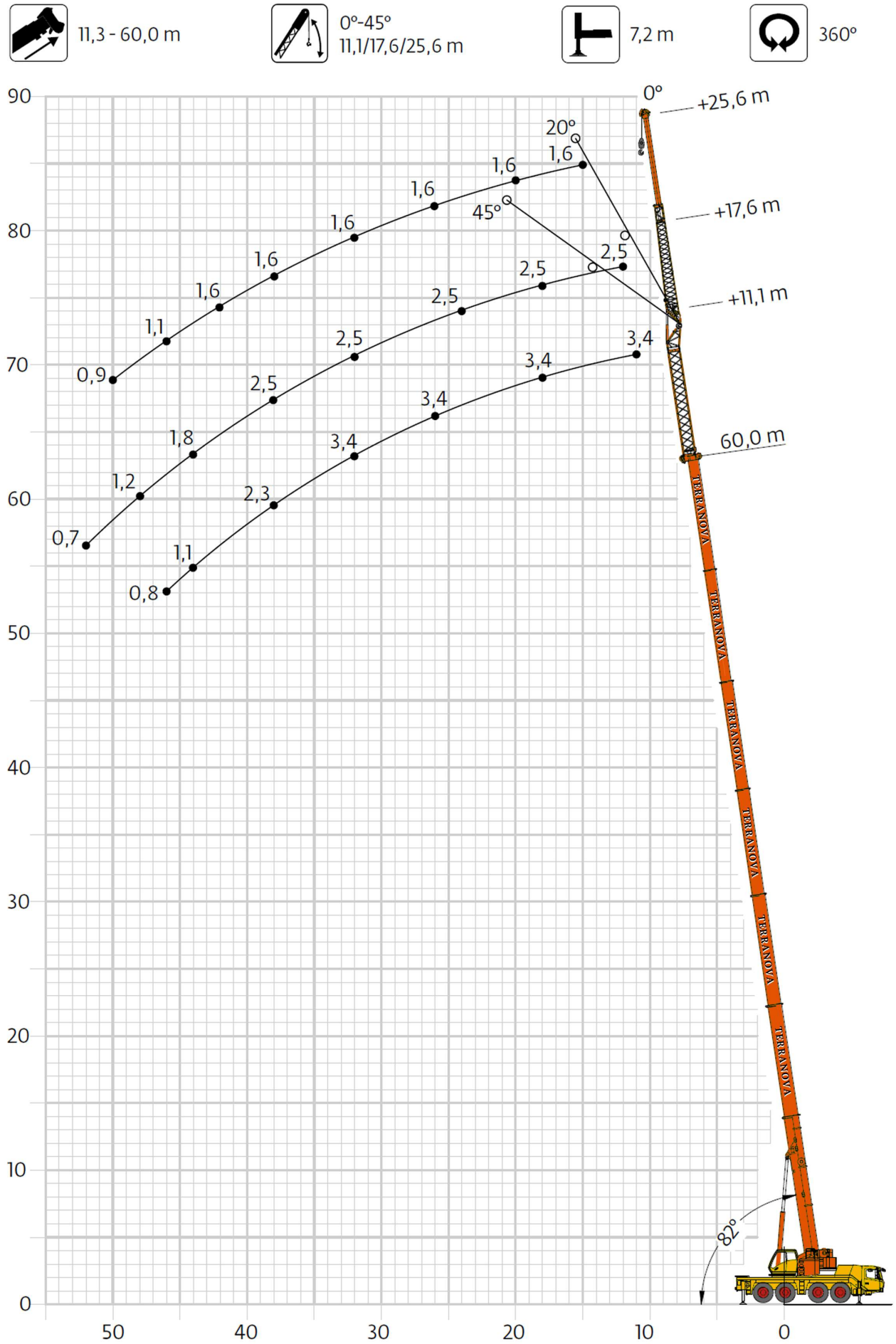

Terranova, Bowenhurst Lane, Crondall, Farnham, Surrey, GU10 5RP
+44 (0)1252 854 596 - hello@terranova.co.uk - www.terranova.co.uk

Jib (Swingaway) – Load Table (kg, m)

11,3 - 60,0 m

11,1 m

7,2 m

360°

26,2 t

EN 13000

m m	11,3 11,1			35,7 11,1			56,1 11,1			60,0 11,1			m m
	0°	0°-20°	20°-45°	0°	0°-20°	20°-45°	0°	0°-20°	20°-45°	0°	0°-20°	20°-45°	
3,0	14,2												**3,0**
4,0	13,5												**4,0**
5,0	12,6	8,2											**5,0**
6,0	11,1	7,6		10,2									**6,0**
7,0	9,9	6,9		10,1									**7,0**
8,0	9,0	6,5	4,9	9,9									**8,0**
9,0	8,2	6,1	4,8	9,8									**9,0**
10,0	7,5	5,8	4,6	9,6	7,4								**10,0**
11,0	6,8	5,5	4,5	9,5	7,0		4,4						**11,0**
12,0	6,3	5,2	4,3	9,3	6,7		4,4			3,4			**12,0**
13,0	5,9	5,0	4,2	9,2	6,5	4,7	4,4			3,4			**13,0**
14,0	5,5	4,8	4,2	9,0	6,3	4,6	4,4			3,4			**14,0**
15,0	5,2	4,6	4,1	8,9	6,2	4,6	4,4	4,4		3,4			**15,0**
16,0	4,8	4,4	4,1	8,7	6,0	4,5	4,4	4,4		3,4	3,4		**16,0**
18,0	4,3	4,1		8,2	5,7	4,4	4,4	4,4		3,4	3,4		**18,0**
20,0	3,9	3,8		7,5	5,4	4,3	4,4	4,4	3,7	3,4	3,4	3,2	**20,0**
22,0				6,8	5,2	4,2	4,4	4,4	3,7	3,4	3,4	3,2	**22,0**
24,0				6,4	5,0	4,2	4,4	4,4	3,7	3,4	3,4	3,2	**24,0**
26,0				5,9	4,8	4,1	4,4	4,4	3,7	3,4	3,4	3,2	**26,0**
28,0				5,6	4,6	4,1	4,4	4,4	3,7	3,4	3,4	3,2	**28,0**
30,0				4,9	4,5	4,0	4,1	4,1	3,7	3,4	3,4	3,2	**30,0**
32,0				4,2	4,2	4,0	3,5	3,5	3,7	3,3	3,3	3,2	**32,0**
34,0				3,5	3,5	3,8	2,9	2,9	3,3	2,8	2,8	3,2	**34,0**
36,0				3,0	3,0	3,2	2,5	2,5	2,8	2,3	2,3	2,7	**36,0**
38,0				2,5	2,5		2,0	2,0	2,3	1,9	1,9	2,2	**38,0**
40,0				2,1	2,1		1,6	1,6	1,9	1,5	1,5	1,8	**40,0**
42,0				1,7	1,7		1,3	1,3	1,6	1,2	1,2	1,4	**42,0**
44,0				1,4			0,9	0,9	1,2	0,8	0,8	1,1	**44,0**
46,0									0,8			0,8	**46,0**

Terranova, Bowenhurst Lane, Crondall, Farnham, Surrey, GU10 5RP
+44 (0)1252 854 596 - hello@terranova.co.uk - www.terranova.co.uk

Jib (Swingaway) – Load Table (kg, m)

11,3 - 60,0 m

17,6 m

7,2 m

360°

26,2 t

EN 13000

m	11,3			35,7			56,1			60,0			m
m	17,6			17,6			17,6			17,6			m
	0°	0°-20°	20°-45°	0°	0°-20°	20°-45°	0°	0°-20°	20°-45°	0°	0°-20°	20°-45°	
3,0	7,1												3,0
4,0	7,1												4,0
5,0	7,1												5,0
6,0	7,0												6,0
7,0	6,8												7,0
8,0	6,5			5,8									8,0
9,0	6,0	4,4		5,7									9,0
10,0	5,5	4,1		5,6									10,0
11,0	5,1	3,9		5,6									11,0
12,0	4,7	3,7		5,5									12,0
13,0	4,4	3,5		5,4			3,1						13,0
14,0	4,1	3,3	2,7	5,4	4,0		3,1			2,7			14,0
15,0	3,9	3,2	2,6	5,3	3,9		3,1			2,7			15,0
16,0	3,7	3,1	2,5	5,2	3,8		3,1			2,7			16,0
18,0	3,3	2,8	2,4	5,1	3,6		3,1			2,7			18,0
20,0	3,0	2,6	2,3	4,9	3,4	2,6	3,1	3,1		2,7			20,0
22,0	2,7	2,4	2,3	4,5	3,3	2,5	3,1	3,1		2,7	2,7		22,0
24,0	2,5	2,3		4,2	3,1	2,4	3,1	3,1		2,7	2,7		24,0
26,0	2,3	2,2		3,9	3,0	2,4	3,1	3,1	2,4	2,7	2,7		26,0
28,0				3,7	2,9	2,3	3,1	3,0	2,4	2,7	2,7	2,4	28,0
30,0				3,5	2,7	2,3	3,1	2,9	2,4	2,7	2,7	2,4	30,0
32,0				3,3	2,7	2,3	3,1	2,8	2,3	2,7	2,7	2,3	32,0
34,0				3,1	2,6	2,3	3,1	2,8	2,3	2,7	2,7	2,3	34,0
36,0				3,0	2,5	2,2	3,0	2,7	2,3	2,7	2,7	2,3	36,0
38,0				2,8	2,4	2,2	2,6	2,6	2,3	2,5	2,5	2,3	38,0
40,0				2,7	2,4	2,2	2,2	2,2	2,2	2,1	2,1	2,2	40,0
42,0				2,4	2,3	2,2	1,9	1,9	2,2	1,7	1,7	2,2	42,0
44,0				2,1	2,1		1,5	1,5	2,0	1,4	1,4	1,9	44,0
46,0				1,8	1,8		1,2	1,2	1,6	1,1	1,1	1,5	46,0
48,0				1,5	1,5		0,9	0,9	1,3	0,9	0,9	1,2	48,0
50,0				1,2			0,7	0,7	1,0			1,0	50,0
52,0									0,7			0,7	52,0

Terranova, Bowenhurst Lane, Crondall, Farnham, Surrey, GU10 5RP
+44 (0)1252 854 596 - hello@terranova.co.uk - www.terranova.co.uk

Jib (Swingaway) – Load Table (kg, m)

11,3 - 60,0 m

25,6 m

7,2 m

360°

26,2 t

EN 13000

m	11,3			35,7			56,1			60,0			m
m	25,6			25,6			25,6			25,6			m
	0°	0°-20°	20°-45°	0°	0°-20°	20°-45°	0°	0°-20°	20°-45°	0°	0°-20°	20°-45°	
5,0	4,9												**5,0**
6,0	4,6												**6,0**
7,0	4,4												**7,0**
8,0	4,2												**8,0**
9,0	4,0												**9,0**
10,0	3,8			4,0									**10,0**
11,0	3,6	3,6		3,9									**11,0**
12,0	3,3	3,3		3,9									**12,0**
13,0	3,1	3,1		3,8									**13,0**
14,0	2,9	2,9		3,8									**14,0**
15,0	2,6	2,6	2,3	3,7			2,0						**15,0**
16,0	2,4	2,4	2,2	3,7			2,0			1,6			**16,0**
18,0	2,1	2,1	2,0	3,5	3,2		2,0			1,6			**18,0**
20,0	1,8	1,8	1,8	3,4	3,0		2,0			1,6			**20,0**
22,0	1,6	1,6	1,6	3,3	2,8	2,0	2,0	2,0		1,6			**22,0**
24,0	1,4	1,4	1,5	3,1	2,6	1,9	2,0	2,0		1,6	1,6		**24,0**
26,0	1,3	1,3	1,3	2,9	2,4	1,8	2,0	1,9		1,6	1,6		**26,0**
28,0	1,1	1,1	1,2	2,7	2,3	1,7	2,0	1,9	1,3	1,6	1,6	1,1	**28,0**
30,0	1,0	1,0		2,5	2,1	1,6	2,0	1,9	1,3	1,6	1,6	1,1	**30,0**
32,0	0,9	0,9		2,3	2,0	1,5	1,9	1,9	1,3	1,6	1,6	1,1	**32,0**
34,0	0,8	0,8		2,2	1,9	1,5	1,9	1,9	1,3	1,6	1,6	1,1	**34,0**
36,0				2,0	1,8	1,4	1,9	1,9	1,3	1,6	1,6	1,1	**36,0**
38,0				1,9	1,7	1,3	1,9	1,9	1,3	1,6	1,6	1,1	**38,0**
40,0				1,8	1,6	1,3	1,9	1,9	1,3	1,6	1,6	1,1	**40,0**
42,0				1,7	1,6	1,2	1,7	1,7	1,3	1,6	1,6	1,1	**42,0**
44,0				1,6	1,5	1,2	1,4	1,4	1,3	1,3	1,3	1,1	**44,0**
46,0				1,5	1,4	1,1	1,1	1,1	1,3	1,0	1,0	1,1	**46,0**
48,0				1,4	1,3	1,1	0,9	0,9	1,3	0,7	0,7	1,1	**48,0**
50,0				1,3	1,3				1,0			0,9	**50,0**
52,0				1,1	1,1				0,7				**52,0**
54,0				0,8	0,8								**54,0**

Terranova, Bowenhurst Lane, Crondall, Farnham, Surrey, GU10 5RP
+44 (0)1252 854 596 - hello@terranova.co.uk - www.terranova.co.uk

Jib (Swingaway) – Load Chart (kg, m)

11,3 - 60,0 m

0°-40°
9,4/16,0/17,4/24,0 m

7,2 m

360°

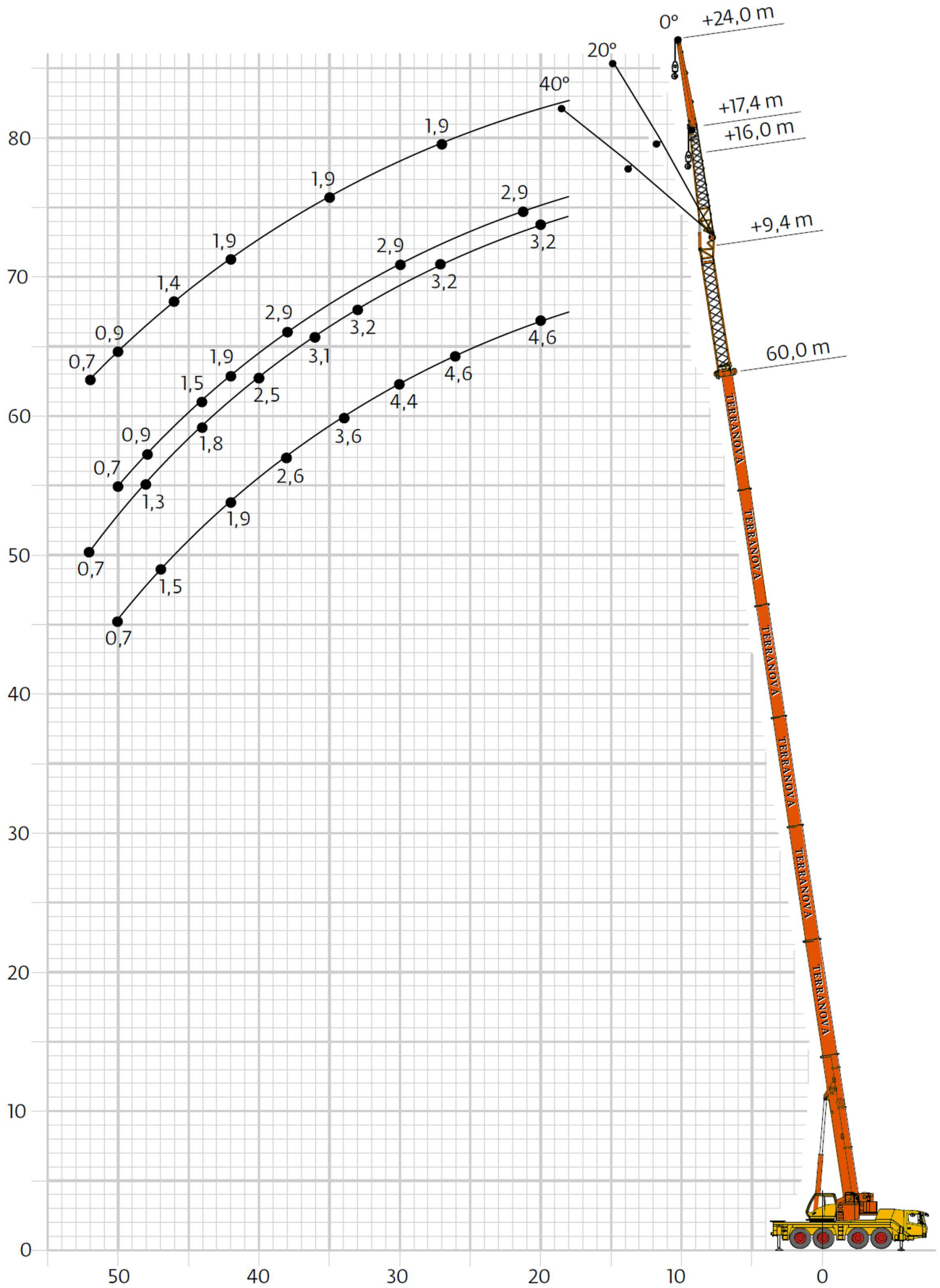

Terranova, Bowenhurst Lane, Crondall, Farnham, Surrey, GU10 5RP
+44 (0)1252 854 596 - hello@terranova.co.uk - www.terranova.co.uk

Jib (Swingaway) – Load Table (kg, m)

11,3 - 60,0 m

9,4 m

7,2 m

360°

26,2 t

EN 13000

m	11,3			35,7			56,1			60,0			m
m	9,4			9,4			9,4			9,4			
	0°	0°-20°	20°-45°	0°	0°-20°	20°-45°	0°	0°-20°	20°-45°	0°	0°-20°	20°-45°	
3,0	14,2												3,0
4,0	14,2												4,0
5,0	14,2												5,0
6,0	13,6	10,1											6,0
7,0	12,2	9,3		13,1									7,0
8,0	10,9	8,6	7,3	12,9									8,0
9,0	9,9	8,0	6,8	12,7									9,0
10,0	9,0	7,5	6,5	12,5									10,0
11,0	8,3	6,9	6,2	12,3	9,9								11,0
12,0	7,6	6,5	5,9	12,0	9,5	7,4	5,6						12,0
13,0	7,0	6,2	5,7	11,8	9,2	7,2	5,6			4,6			13,0
14,0	6,5	5,9	5,6	11,6	8,8	7,0	5,6			4,6			14,0
15,0	6,1	5,6	5,4	11,2	8,6	6,8	5,6			4,6			15,0
16,0	5,7	5,4		10,7	8,3	6,7	5,6	5,6		4,6			16,0
18,0	5,1	5,0		9,9	7,8	6,4	5,6	5,6	5,1	4,6	4,6		18,0
20,0				9,1	7,3	6,2	5,6	5,6	5,1	4,6	4,6	4,6	20,0
22,0				8,5	6,9	6,0	5,6	5,6	5,1	4,6	4,6	4,6	22,0
24,0				7,9	6,5	5,9	5,6	5,6	5,0	4,6	4,6	4,6	24,0
26,0				7,2	6,2	5,7	5,6	5,4	5,0	4,6	4,6	4,6	26,0
28,0				6,2	6,0	5,6	5,5	5,2	5,0	4,5	4,5	4,5	28,0
30,0				5,4	5,4	5,5	4,9	4,9	4,8	4,4	4,4	4,3	30,0
32,0				4,7	4,7	4,9	4,2	4,2	4,5	4,1	4,1	4,1	32,0
34,0				4,1	4,1	4,2	3,7	3,7	4,0	3,6	3,6	3,8	34,0
36,0				3,5	3,5		3,2	3,2	3,4	3,1	3,1	3,3	36,0
38,0				3,0	3,0		2,8	2,8	3,0	2,6	2,6	2,9	38,0
40,0				2,6	2,6		2,3	2,3	2,5	2,3	2,3	2,5	40,0
42,0				2,3			2,0	2,0	2,1	1,9	1,9	2,1	42,0
44,0							1,6	1,6	1,8	1,6	1,6	1,8	44,0
46,0							1,3	1,3	1,4	1,2	1,2	1,4	46,0
48,0							1,0	1,0	1,1	0,9	0,9	1,1	48,0
50,0							0,7	0,7	0,8	0,7	0,7	0,8	50,0

Terranova, Bowenhurst Lane, Crondall, Farnham, Surrey, GU10 5RP
+44 (0)1252 854 596 - hello@terranova.co.uk - www.terranova.co.uk

Jib (Swingaway) – Load Table (kg, m)

11,3 - 60,0 m

16,0 m

7,2 m

360°

26,2 t

EN 13000

m	11,3			35,7			56,1			60,0			m
m	16,0			16,0			16,0			16,0			
	0°	0°-20°	20°-45°	0°	0°-20°	20°-45°	0°	0°-20°	20°-45°	0°	0°-20°	20°-45°	
3,0													3,0
4,0	7,1												4,0
5,0	7,1												5,0
6,0	7,1												6,0
7,0	7,1												7,0
8,0	6,9												8,0
9,0	6,5	4,9		6,4									9,0
10,0	6,0	4,6		6,3									10,0
11,0	5,6	4,4		6,3									11,0
12,0	5,3	4,2		6,2									12,0
13,0	5,0	4,0	3,5	6,1									13,0
14,0	4,7	3,9	3,4	6,0	4,7		3,7						14,0
15,0	4,4	3,7	3,3	6,0	4,6		3,7			3,2			15,0
16,0	4,2	3,6	3,2	5,9	4,5		3,7			3,2			16,0
18,0	3,8	3,4	3,1	5,7	4,3	3,4	3,7			3,2			18,0
20,0	3,4	3,1	3,0	5,6	4,1	3,4	3,7	3,6		3,2			20,0
22,0	3,1	2,9	2,9	5,3	3,9	3,3	3,7	3,6		3,2	3,2		22,0
24,0	2,8	2,8		5,0	3,8	3,2	3,7	3,6	2,9	3,2	3,2		24,0
26,0				4,7	3,6	3,1	3,7	3,6	2,8	3,2	3,2	2,6	26,0
28,0				4,4	3,5	3,1	3,7	3,6	2,8	3,2	3,2	2,6	28,0
30,0				4,2	3,4	3,0	3,7	3,5	2,8	3,2	3,2	2,6	30,0
32,0				4,0	3,3	3,0	3,7	3,5	2,8	3,2	3,2	2,6	32,0
34,0				3,7	3,2	2,9	3,7	3,5	2,8	3,2	3,2	2,6	34,0
36,0				3,6	3,1	2,9	3,4	3,4	2,8	3,1	3,1	2,6	36,0
38,0				3,4	3,0	2,9	3,0	3,0	2,8	2,9	2,9	2,6	38,0
40,0				3,1	2,9	2,9	2,6	2,6	2,8	2,5	2,5	2,6	40,0
42,0				2,7	2,7	2,8	2,3	23,0	2,7	2,1	2,1	2,5	42,0
44,0				2,4	2,4		1,9	1,9	2,3	1,8	1,8	2,2	44,0
46,0				2,1	2,1		1,6	1,7	2,0	1,5	1,5	1,9	46,0
48,0				1,8			1,3	1,4	1,6	1,3	1,3	1,6	48,0
50,0							1,0	1,1	1,3	1,0	1,0	1,3	50,0
52,0							0,8	0,8	1,1	0,7	0,7	1,0	52,0
54,0									0,8			0,8	54,0

Terranova, Bowenhurst Lane, Crondall, Farnham, Surrey, GU10 5RP
+44 (0)1252 854 596 - hello@terranova.co.uk - www.terranova.co.uk

Jib (Swingaway) – Load Table (kg, m)

11,3 - 60,0 m

17,4 m

7,2 m

360°

26,2 t

EN 13000

m	11,3			35,7			56,1			60,0			m
m	17,4			17,4			17,4			17,4			
	0°	0°-20°	20°-45°	0°	0°-20°	20°-45°	0°	0°-20°	20°-45°	0°	0°-20°	20°-45°	
3,0													3,0
4,0	9,4												4,0
5,0	8,8												5,0
6,0	8,2												6,0
7,0	7,7	7,1											7,0
8,0	7,3	6,7											8,0
9,0	6,8	6,2	5,0										9,0
10,0	6,3	5,7	4,6	7,1									10,0
11,0	5,9	5,3	4,3	6,9									11,0
12,0	5,4	4,9	4,0	6,8									12,0
13,0	5,0	4,6	3,8	6,7	6,2								13,0
14,0	4,6	4,3	3,6	6,5	6,1	4,4							14,0
15,0	4,3	4,1	3,4	6,3	6,0	4,3	3,5						15,0
16,0	4,1	3,8	3,2	6,2	5,7	4,2	3,5			2,9			16,0
18,0	3,6	3,4	2,9	5,9	5,3	4,0	3,5	3,5		2,9			18,0
20,0	3,2	3,1	2,6	5,5	4,9	3,9	3,5	3,5	2,8	2,9	2,9		20,0
22,0	2,9	2,8	2,4	5,2	4,6	3,6	3,5	3,5	2,8	2,9	2,9	2,5	22,0
24,0	2,6	2,6		4,9	4,3	3,4	3,5	3,5	2,7	2,9	2,9	2,5	24,0
26,0	2,4			4,5	4,0	3,2	3,5	3,5	2,7	2,9	2,9	2,4	26,0
28,0				4,2	3,8	3,1	3,5	3,5	2,6	2,9	2,9	2,4	28,0
30,0				3,9	3,6	2,9	3,5	3,4	2,6	2,9	2,9	2,4	30,0
32,0				3,7	3,4	2,8	3,5	3,4	2,6	2,9	2,9	2,3	32,0
34,0				3,5	3,2	2,7	3,4	3,4	2,5	2,9	2,9	2,3	34,0
36,0				3,3	3,1	2,6	3,1	3,1	2,5	2,8	2,8	2,3	36,0
38,0				3,1	2,9	2,5	2,7	2,7	2,5	2,5	2,5	2,3	38,0
40,0				2,9	2,8	2,4	2,3	2,6	2,4	2,2	2,2	2,3	40,0
42,0				2,5	2,5	2,3	2,0	2,0	2,1	1,8	1,8	2,0	42,0
44,0				2,2	2,2		1,6	1,6	1,8	1,5	1,5	1,7	44,0
46,0				1,8	1,8		1,3	1,3	1,5	1,2	1,2	1,4	46,0
48,0				1,6	1,6		1,0	1,0	1,2	0,9	0,9	1,1	48,0
50,0				1,3			0,8	0,8	0,9	0,7	0,7	0,8	50,0

Terranova, Bowenhurst Lane, Crondall, Farnham, Surrey, GU10 5RP
+44 (0)1252 854 596 - hello@terranova.co.uk - www.terranova.co.uk

Jib (Swingaway) – Load Table (kg, m)

11,3 - 60,0 m

24,0 m

7,2 m

360°

26,2 t

EN 13000

m	11,3			35,7			56,1			60,0			m
m	24,0			24,0			24,0			24,0			
	0°	0°-20°	20°-45°	0°	0°-20°	20°-45°	0°	0°-20°	20°-45°	0°	0°-20°	20°-45°	
3,0													3,0
4,0													4,0
5,0													5,0
6,0	6,0												6,0
7,0	5,7												7,0
8,0	5,5												8,0
9,0	5,3												9,0
10,0	5,1												10,0
11,0	4,9	4,4		4,4									11,0
12,0	4,7	4,1		4,4									12,0
13,0	4,3	3,8		4,3									13,0
14,0	4,0	3,6		4,2									14,0
15,0	3,7	3,4	2,7	4,2									15,0
16,0	3,5	3,2	2,6	4,1	3,8		2,3						16,0
18,0	3,1	2,9	2,3	4,0	3,7		2,3			1,9			18,0
20,0	2,7	2,6	2,1	3,8	3,5	2,4	2,3			1,9			20,0
22,0	2,5	2,3	1,9	3,7	3,3	2,3	2,3			1,9			22,0
24,0	2,2	2,1	1,7	3,6	3,1	2,3	2,3	2,3		1,9	1,9		24,0
26,0	2,0	1,9	1,6	3,5	2,9	2,2	2,3	2,3	1,6	1,9	1,9		26,0
28,0	1,8	1,8	1,5	3,2	2,7	2,1	2,3	2,3	1,6	1,9	1,9	1,5	28,0
30,0	1,7	1,7		3,0	2,6	2,0	2,3	2,2	1,6	1,9	1,9	1,4	30,0
32,0	1,5	1,4		2,8	2,5	1,9	2,3	2,2	1,6	1,9	1,9	1,4	32,0
34,0				2,6	2,3	1,8	2,2	2,2	1,5	1,9	1,9	1,4	34,0
36,0				2,5	2,2	1,8	2,2	2,2	1,5	1,9	1,9	1,4	36,0
38,0				2,3	2,1	1,7	2,2	2,1	1,5	1,9	1,9	1,4	38,0
40,0				2,2	2,0	1,6	2,2	2,1	1,5	1,9	1,9	1,3	40,0
42,0				2,1	1,9	1,6	2,2	2,1	1,5	1,9	1,9	1,3	42,0
44,0				2,0	1,8	1,5	1,8	1,8	1,4	1,7	1,7	1,3	44,0
46,0				1,9	1,8	1,5	1,5	1,5	1,4	1,4	1,4	1,3	46,0
48,0				1,8	1,7	1,4	1,3	1,3	1,4	1,1	1,1	1,3	48,0
50,0				1,6	1,6		1,0	1,0	1,3	0,9	0,9	1,2	50,0
52,0				1,4	1,4		0,8	0,8	1,1	0,7	0,7	1,0	52,0
54,0				1,2	1,2				0,8			0,7	54,0
55,0				1,0									55,0

Terranova, Bowenhurst Lane, Crondall, Farnham, Surrey, GU10 5RP
+44 (0)1252 854 596 - hello@terranova.co.uk - www.terranova.co.uk

Specification - Superstructure

	Boom 11.3 m to 60.0 m seven section TWIN-LOCK™ boom. Maximum tip height 63.0 m.
	Boom elevation 1 cylinder with safety valve, boom angle from -1.5° to +82°.
	Load moment and independent anti-two block system Load moment and independent anti-two block system with audio visual warning and control lever lock-out. These systems provide graphic display of boom angle, length, radius, tip height, relative load moment, maximum permissible load, load indication and warning of impending two-block condition with lock-out hoist function.
	Cab Aluminium, full vision, tiltable (approx. 20'), safety glass, adjustable operator's seat with suspension (optional), engine-independent heater. Arm rest integrated crane controls. Ergonomically arranged instrumentation and crane operating controls.
	Slewing 2 slewing gears with axial piston motors, planetary gears, automatic break.
	Counterweight 26,2 tonnes, consisting of various sections (21,6 t within 2,55 m vehicle width). Hydraulic removal system.
	Hydraulic system 2 separate circuits, 1 axial piston variable displacement pump with electronic power limiting control and 1 axial piston variable displacement pump for slewing. Thermostatically controlled oil cooler. Tank capacity: 550 l.
	Control system Full electronic control of all crane movements using electrical control levers with automatic reset to zero. Integrated with the RCL and engine management system by CAN-BUS. Crane Control System (CCS) with system with graphic display. Crane Star telematics system.
	Hoist Axial piston motor with planetary gear and brake. Drum rotation indicator. IR - Hoist camera with light.

Specification – Superstructure - Optional equipment

- Telescopic swingaway 11.1 / 17.6 m - with hydraulic offset and luffing under load (0° - 45°), controlled from the crane cab
- Auxiliary hoist (in lieu of compensation counterweight)
- Auxiliary boom nose using two parts of line
- Air-conditioning system
- 2.0 m side stowed stub jib using 4 parts of line. Offset 0° and 40°

Specification – Carrier

	Chassis Special 4-axle chassis, all-welded torsion-resistant box type construction in high strength steel.
	Outriggers 4 double hydraulically telescoping beams with vertical cylinders and outrigger pads. Independent horizontal and vertical movement control on each side of the carrier and from the operators cab. Electronic level indicator with automatic levelling system.
	Engine Mercedes Benz OM470LA, diesel, 6 cylinders, water cooled, turbocharged, 320 kW at 1700 rpm (80/1269 EWG fan loose). Max. torque: 2100 Nm at 1300 rpm. Fuel tank: 200 lt + 200 lt. Engine emission: Euromot 4 / EPA / CARB Tier 4 final (non road) - optional Euromot 3a / EPA / CARB Tier 3 (non road).
	Transmission Mercedes G 280-16 gears forward and 2 reverse. 2-stage transfer case with longitudinal differential lock.
	Drive/Steer 8 x 6 x 8.
	Axle lines 4 axle lines, axle lines 1, 2, 3 and 4 steered, axle line 1, 3 and 4 driven.
	Suspension MEGATRAK®. All wheels with independent hydropneumatic suspension and hydraulic lockout. Longitudinal and transverse level control with automatic on highway levelling system. Range +170 mm/-126 mm. Active suspension control on outrigger control units.
	Tyres 8 tyres, 385/95 R25 (14.00 R25).
	Steering Dual circuit, hydraulic power assisted steering with emergency steering pump. Axle lines 1, 2 and 4 steer on highway. Separate electronic hydraulic (steer by wire) steering of the 3rd, and 4th axle line for all wheel steering and crabbing.

Specification – Carrier (Continued)

	Brakes Service brake: pneumatic dual circuit disc brakes acting on all wheels, air dryer. Permanent brake: exhaust brake and constant throttle brake. Parking brake: pneumatically operated spring-loaded brake acting on axle lines 2, 3 and 4.
	Driver's Cab 2-mandesign, safety glass, driver seat with pneumatic suspension, engine-independent diesel air heater incl. 24 h timer. Complete instrumentation and driving controls. Air condition. 12 V plug. Two rotating beacons. Fire extinguisher.
	Electrical system Three-phase alternator 28 V/150A, 2 batteries 12 V/180 Ah. Lighting system and signals 24 V.

Optional equipment

- 8 x 8 x 8
- 8 tyres, size 445/95 R25 (16.00 R25) - Vehicle width 2,75 m.
- 8 tyres, size 525/80 R25 (20.5 R25) - Vehicle width 2,88 m.
- Folding bunk bed in carrier cab.
- Secondary water retarder.
- Reverse camera system.

Load Charts & Tables

The lifting capacities correspond to EN 13000:2010-10.

The lifting capacities likewise fulfil the requirements of ISO 4305 with regard to stability.

The lifting capacities are given in tonnes.

Lifting capacity = Payload + weight of hook block and suspending device.

The lifting capacities for the main boom only apply with the jib dismantled.

Lifting capacities > 70 t require additional equipment.

Lifting capacities > 90 t require special equipment.

The right is reserved to modify the load-carrying capacities.

Note: The details in this brochure serve only as general information. The determinant values for the operation of the crane are the lifting capacity tables belonging to it and the operating instructions.

Lifting capacities are indicated by boom length for different levels of extension. The actual boom length will be in accordance with the selected configuration for boom extension.